บันทึกข้อตกลงแนบท้ายสัญญาจ้างก่อสร้าง
สัญญาจ้างก่อสร้างเลขที่ ๑/๒๕๖๒ ลงวันที่ ๔ ตุลาคม ๒๕๖๑

บันทึกฉบับนี้ทำขึ้น ณ องค์การบริหารส่วนจังหวัดลำพูน ตำบลป่าสัก อำเภอเมืองลำพูน จังหวัดลำพูน **เมื่อวันที่ ๑๑ เดือน กุมภาพันธ์ พ.ศ. ๒๕๖๒ ระหว่าง องค์การบริหารส่วนจังหวัดลำพูน โดย นายกำธร เนตรผาบ** ตำแหน่ง รองนายกองค์การบริหารส่วนจังหวัด ปฏิบัติราชการแทน นายกองค์การบริหารส่วนจังหวัดลำพูน ซึ่งต่อไปในบันทึกนี้เรียกว่า **"ผู้ว่าจ้าง"** ฝ่ายหนึ่งกับ **ห้างหุ้นส่วนจำกัด เอ็ม ดี ลำพูนก่อสร้าง** ซึ่งจดทะเบียนเป็นนิติบุคคล ณ สำนักงานทะเบียนหุ้นส่วนบริษัทจังหวัดลำพูน กรมพัฒนาธุรกิจการค้า กระทรวงพาณิชย์ มีสำนักงานใหญ่อยู่เลขที่ ๑๒๐/๔ หมู่ที่ ๘ ตำบลหนองหนาม อำเภอเมืองลำพูน จังหวัดลำพูน **โดย นายปกรณ์ ปริญญากิจ** ผู้มีอำนาจลงนามผูกพันนิติบุคคลปรากฏตามหนังสือรับรองของสำนักงานทะเบียนหุ้นส่วนบริษัทจังหวัดลำพูน ที่ ลพ.๐๐๒๑๑๐ ลงวันที่ ๔ ตุลาคม ๒๕๖๑ ซึ่งต่อไปในบันทึกนี้เรียกว่า **"ผู้รับจ้าง"** อีกฝ่ายหนึ่ง

ตามที่ผู้ว่าจ้างตกลงจ้าง และผู้รับจ้างตกลงรับ จ้างทำงานก่อสร้างสะพานคอนกรีตเสริมเหล็ก บ้านแม่ขนาด หมู่ที่ ๘ ตำบลทากาศ อำเภอแม่ทา เชื่อมต่อบ้านปง หมู่ที่ ๑๒ ตำบลทาขุมเงิน อำเภอแม่ทา จังหวัดลำพูน สัญญาจ้างก่อสร้าง เลขที่ ๑/๒๕๖๒ ลงวันที่ ๔ ตุลาคม ๒๕๖๑ จำนวนเงิน ๑,๙๐๐,๐๐๐ บาท (หนึ่งล้านเก้าแสนบาทถ้วน)

คู่สัญญาได้ตกลงกันมีข้อความดังต่อไปนี้

ข้อ ๑ ให้บันทึกข้อตกลงแนบท้ายสัญญาจ้างก่อสร้างนี้ เป็นส่วนหนึ่งของสัญญาจ้างก่อสร้าง ๑/๒๕๖๒ ลงวันที่ ๔ ตุลาคม ๒๕๖๑

ข้อ ๒ แก้ไขแบบแปลนเลขที่ อบจ.ลพ./ส/๐๐๓/๒๕๖๑ แผ่นที่ ๔/๒๓, ๕/๒๓, ๖/๒๓, ๙/๒๓, ๑๑/๒๓, ๑๓/๒๓, ๑๔/๒๓, ๑๕/๒๓ และ ๑๖/๒๓ รวมจำนวน ๙ แผ่น ตามสัญญาจ้าง ข้อ ๒.๑ ผนวก ๑ แบบแปลนและรายละเอียด และเพิ่มเติมแบบแปลนใหม่ จำนวน ๕ แผ่น ตามเอกสารแนบท้ายบันทึกนี้

ข้อ ๓ ปรับปริมาณงาน คิดเป็นค่างานลด ๘,๒๘๙.๔๕ บาท (แปดพันสองร้อยแปดสิบเก้าบาทสี่สิบห้าสสตางค์) **คงเหลือจำนวนเงินค่าจ้าง ๑,๘๙๑,๗๑๐.๕๕ บาท (หนึ่งล้านแปดแสนเก้าหมื่นหนึ่งพันเจ็ดร้อยสิบบาทห้าสิบห้าสตางค์)**

(ลงชื่อ).....ผู้ว่าจ้าง
(นายกำธร เนตรผาบ)

(ลงชื่อ).....ผู้รับจ้าง
(นายปกรณ์ ปริญญากิจ)

(ลงชื่อ).....พยาน
(นางสาวเอี่ยมศิริ สุริยะ)

(ลงชื่อ).....พยาน
(นางสาวอัจฉรี เกิดศรี)

ข้อ ๔ ยกเลิกข้อความตามข้อตกลงในสัญญาจ้าง ดังต่อไปนี้

ข้อ ๔ (ข) ค่าจ้างและการจ่ายเงิน

ผู้ว่าจ้างตกลงจ่ายและผู้รับจ้างตกลงรับเงินค่าจ้างจำนวนเงิน ๑,๙๐๐,๐๐๐.๐๐ บาท (หนึ่งล้านเก้าแสนบาทถ้วน) ซึ่งได้รวมภาษีมูลค่าเพิ่ม จำนวน ๑๒๔,๒๙๙.๐๗ บาท (หนึ่งแสนสองหมื่นสี่พันสองร้อยเก้าสิบเก้าบาทเจ็ดสตางค์) ตลอดจนภาษีอากรอื่น ๆ และค่าใช้จ่ายทั้งปวงด้วยแล้ว โดยถือราคาเหมารวมเป็นเกณฑ์ และกำหนดการจ่ายเงินเป็นงวด ๆ ดังนี้

งวดที่ ๑ เป็นจำนวนเงิน ๗๖๐,๐๐๐.๐๐ บาท (เจ็ดแสนหกหมื่นบาทถ้วน) เมื่อผู้รับจ้างได้ปฏิบัติงานก่อสร้างสะพานคอนกรีตเสริมเหล็ก บ้านแม่ขนาด หมู่ที่ ๘ ตำบลทากาศ อำเภอแม่ทา เชื่อมต่อบ้านปง หมู่ที่ ๑๒ ตำบลทาขุมเงิน อำเภอแม่ทา จังหวัดลำพูน เมื่อได้ดำเนินการส่งมอบงานงวดที่ ๑ ตามภาคผนวก ๑ ให้แล้วเสร็จภายใน ๓๐ มกราคม ๒๕๖๒

งวดสุดท้ายเป็นจำนวนเงิน ๑,๑๔๐,๐๐๐.๐๐ บาท (หนึ่งล้านหนึ่งแสน - สี่หมื่นบาทถ้วน) เมื่อผู้รับจ้างได้ปฏิบัติงานทั้งหมดให้แล้วเสร็จเรียบร้อยตามสัญญา รวมทั้งทำสถานที่ก่อสร้างให้สะอาดเรียบร้อย ตามที่กำหนดไว้ในข้อ ๒๐

ข้อ ๕. เงินค่าจ้างล่วงหน้า

ผู้ว่าจ้างตกลงจ่ายเงินค่าจ้างล่วงหน้าให้แก่ผู้รับจ้างเป็นจำนวนเงิน ๒๘๕,๐๐๐.๐๐ บาท (สองแสนแปดหมื่นห้าพันบาทถ้วน) ซึ่งเท่ากับร้อยละ ๑๕ (สิบห้า) ของราคาค่าจ้างตามสัญญาที่ระบุไว้ ในข้อ ๔

ข้อ ๑๗ ค่าปรับ

หากผู้รับจ้างไม่สามารถทำงานให้แล้วเสร็จภายในเวลาที่กำหนดไว้ในสัญญาและผู้ว่าจ้างยังมิได้บอกเลิกสัญญา ผู้รับจ้างจะต้องชำระค่าปรับให้แก่ผู้ว่าจ้างเป็น จำนวนเงินวันละ ๔,๗๕๐.๐๐ บาท (สี่พันเจ็ดร้อยห้าสิบบาทถ้วน)”

ข้อ ๕ ให้ใช้ข้อความตามข้อตกลงในบันทึกข้อตกลงแนบท้ายสัญญาจ้างก่อสร้างฉบับนี้แทนข้อความตามข้อตกลงในสัญญาจ้างที่ยกเลิกตาม **ข้อ ๔**

ข้อ ๔ (ข) ค่าจ้างและการจ่ายเงิน

ผู้ว่าจ้างตกลงจ่ายและผู้รับจ้างตกลงรับเงินค่าจ้างจำนวนเงิน ๑,๘๙๑,๗๑๐.๕๕ บาท (หนึ่งล้านแปดแสนเก้าหมื่นหนึ่งพันเจ็ดร้อยสิบบาทห้าสิบห้าสตางค์) ซึ่งได้รวมภาษีมูลค่าเพิ่ม จำนวน ๑๒๓,๗๕๖.๗๖ บาท (หนึ่งแสนสองหมื่นสามพันเจ็ดร้อยห้าสิบหกบาทเจ็ดสิบหกสตางค์) ตลอดจนภาษีอากรอื่น ๆ และค่าใช้จ่ายทั้งปวงด้วยแล้ว โดยถือราคาเหมารวมเป็นเกณฑ์ และกำหนดการจ่ายเงินเป็นงวด ๆ ดังนี้

(ลงชื่อ).....ผู้ว่าจ้าง	(ลงชื่อ).....ผู้รับจ้าง
(นายกำธร เนตรผาบ)	(นายปกรณ์ ปริญญากิจ)
(ลงชื่อ).....พยาน	(ลงชื่อ).....พยาน
(นางสาวเอี่ยมศิริ สุริยะ)	(นางสาวอัจฉรี เกิดศรี)

งวดที่ ๑ เป็นจำนวนเงิน ๗๖๐,๐๐๐.๐๐ บาท (เจ็ดแสนหกหมื่นบาทถ้วน) เมื่อผู้รับจ้างได้ปฏิบัติงานก่อสร้างสะพานคอนกรีตเสริมเหล็ก บ้านแม่ขนาด หมู่ที่ ๘ ตำบลทากาศ อำเภอแม่ทา เชื่อมต่อบ้านปง หมู่ที่ ๑๒ ตำบลทาขุมเงิน อำเภอแม่ทา จังหวัดลำพูน เมื่อได้ดำเนินการส่งมอบงานงวดที่ ๑ ตามภาคผนวก ๑ ให้แล้วเสร็จภายใน ๓๐ มกราคม ๒๕๖๒

งวดสุดท้ายเป็นจำนวนเงิน ๑,๑๓๑,๗๑๐.๕๕ บาท (หนึ่งล้านหนึ่งแสน - สามหมื่นหนึ่งพันเจ็ดร้อยสิบบาทห้าสิบห้าสตางค์) เมื่อผู้รับจ้างได้ปฏิบัติงานทั้งหมดให้แล้วเสร็จเรียบร้อยตามสัญญา รวมทั้งทำสถานที่ก่อสร้างให้สะอาดเรียบร้อย ตามที่กำหนดไว้ในข้อ ๒๐

ข้อ ๕. เงินค่าจ้างล่วงหน้า

ผู้ว่าจ้างตกลงจ่ายเงินค่าจ้างล่วงหน้าให้แก่ผู้รับจ้างเป็นจำนวนเงิน ๒๘๓,๗๕๖.๕๘ บาท (สองแสนแปดหมื่นสามพันเจ็ดร้อยห้าสิบหกบาทห้าสิบแปดสตางค์) ซึ่งเท่ากับร้อยละ ๑๕ (สิบห้า) ของราคาค่าจ้าง ตามสัญญาที่ระบุไว้ ในข้อ ๔

ข้อ ๑๗ ค่าปรับ

หากผู้รับจ้างไม่สามารถทำงานให้แล้วเสร็จภายในเวลาที่กำหนดไว้ในสัญญาและผู้ว่าจ้างยังมิได้บอกเลิกสัญญา ผู้รับจ้างจะต้องชำระค่าปรับให้แก่ผู้ว่าจ้างเป็น จำนวนเงินวันละ ๔,๗๒๙.๒๗ บาท (สี่พันเจ็ดร้อยยี่สิบเก้าบาทยี่สิบเจ็ดสตางค์)”

ข้อ ๖ เอกสารแนบท้ายดังต่อไปนี้ให้ถือเป็นส่วนหนึ่งของบันทึกข้อตกลงแนบท้ายสัญญานี้

๖.๑ แบบแปลนที่แก้ไข	จำนวน	๑๑	แผ่น
๖.๒ แบบแปลนเพิ่มเติม	จำนวน	๕	แผ่น
๖.๓ รายการปรับลดค่างาน	จำนวน	๔	แผ่น
๖.๔ ป้ายประชาสัมพันธ์โครงการ	จำนวน	๑	แผ่น

ข้อ ๗ ความในสัญญาจ้างดังกล่าวขัดหรือแย้งความตามบันทึกข้อตกลงแนบท้ายสัญญาจ้างก่อสร้างนี้ให้ถือความตามบันทึกข้อตกลงแนบท้ายสัญญาจ้างก่อสร้างนี้เป็นหลัก ส่วนความและข้อตกลงอื่นให้คงเดิมไว้ตามสัญญาจ้าง

บันทึกฉบับนี้ทำขึ้นเป็นสองฉบับ มีข้อความถูกต้องตรงกัน ผู้ว่าจ้างและผู้รับจ้างได้อ่านและเข้าใจข้อความโดยละเอียดตลอดแล้ว จึงได้ลงลายมือชื่อพร้อมประทับตราไว้เป็นสำคัญต่อหน้าพยานและคู่สัญญาต่างยึดถือไว้ฝ่ายละฉบับ

(ลงชื่อ).....ผู้ว่าจ้าง
(นายกำธร เนตรผาบ)

(ลงชื่อ).....ผู้รับจ้าง
(นายปกรณ์ ปริญญากิจ)

(ลงชื่อ).....พยาน
(นางสาวเอี่ยมศิริ สุริยะ)

(ลงชื่อ).....พยาน
(นางสาวอัจฉรี เกิดศรี)

ผนวก ๒

โครงการก่อสร้างขององค์การบริหารส่วนจังหวัดลำพูน

โทร. ๐-๕๓๕๙-๗๒๖๐

ประเภทของสิ่งก่อสร้าง ก่อสร้างสะพานคอนกรีตเสริมเหล็ก บ้านแม่ขนาด หมู่ที่ ๘ ตำบลทากาศ อำเภอแม่ทา เชื่อมต่อบ้านปง หมู่ที่ ๑๒ ตำบลทาขุมเงิน อำเภอแม่ทา จังหวัดลำพูน

ปริมาณงานก่อสร้าง ผิวจราจรกว้าง ๕ เมตร ยาว ๒๔ เมตร รายละเอียดตามปริมาณงานและแบบแปลนขององค์การบริหารส่วนจังหวัดลำพูน

ชื่อ ที่อยู่ หมายเลขโทรศัพท์ ผู้รับจ้าง

ห้างหุ้นส่วนจำกัด เอ็ม ดี ลำพูนก่อสร้าง
สำนักงานเลขที่ ๑๒๐/๔ หมู่ที่ ๘ ตำบลหนองหนาม
อำเภอเมืองลำพูน จังหวัดลำพูน โทร. ๐๘-๑๘๘๑-๕๘๑๙

ระยะเวลาเริ่มต้น วันที่ ๕ เดือน ตุลาคม พ.ศ. ๒๕๖๑

ระยะเวลาสิ้นสุด วันที่ ๒ เดือน เมษายน พ.ศ. ๒๕๖๒

รวมระยะเวลาก่อสร้าง ๑๘๐ วัน

วงเงินงบประมาณที่ได้ตั้งไว้ ๑,๙๕๐,๐๐๐.๐๐ บาท

ราคากลาง ๑,๙๔๔,๔๐๐.๐๐ บาท

วงเงินค่าก่อสร้างตามที่ได้ลงนามในสัญญาจ้าง ๑,๘๙๑,๗๑๐.๕๕ บาท

คณะกรรมการตรวจรับพัสดุ โทร. ๐-๕๓๕๙-๗๒๖๐

๑. นายนรวัตม์ ต่อพิทักษ์พงษ์	ผู้อำนวยการกองช่าง	ประธานกรรมการ
๒. นายสุพัสต์ กาวีผาบ	หัวหน้าฝ่ายสำรวจและออกแบบ	กรรมการ
๓. นายเปรมศักดิ์ สายลักษณ์	หัวหน้าฝ่ายก่อสร้างและซ่อมบำรุง	กรรมการและเลขานุการ

ผู้ควบคุมงาน โทร. ๐-๕๓๕๙-๗๒๖๐

๑. นายกฤษณพงษ์ เกียรติอนันต์	วิศวกรโยธาปฏิบัติการ	หัวหน้าผู้ควบคุมงาน
๒. นายธงชัย มหา	นายช่างเขียนแบบชำนาญงาน	ผู้ควบคุมงาน

"ดำเนินการก่อสร้างด้วยเงินภาษีอากรของประชาชน"

<u>หมายเหตุ</u>

๑. ให้จัดทำป้ายขนาดกว้าง ๑.๒๐ เมตร ยาว ๒.๔๐ เมตร จำนวน ๒ ป้าย โดยใช้วัสดุที่มีความมั่นคงแข็งแรง

๒. ให้ติดตั้งไว้ ณ จุดเริ่มต้นและจุดสิ้นสุดงานก่อสร้างที่สามารถมองเห็นได้ชัดเจน ภายใน ๗ วัน นับตั้งแต่วันเริ่มต้นโครงการ

๓. ป้ายประชาสัมพันธ์โครงการนี้ถือเป็นส่วนหนึ่งของสัญญาจ้าง

(ลงชื่อ).....ผู้ว่าจ้าง
(นายกำธร เนตรผาบ)

(ลงชื่อ).....ผู้รับจ้าง
(นายปกรณ์ ปริญญากิจ)

(ลงชื่อ).....พยาน
(นางสาวเอี่ยมศิริ สุริยะ)

(ลงชื่อ).....พยาน
(นางสาวอัจฉรี เกิดศรี)

รายการประมาณราคา

โครงการก่อสร้างสะพานคอนกรีตเสริมเหล็ก

สถานที่ตั้ง บ้านแม่ขนาด หมู่ที่ ๘ ต.ท่ากาศ อ.แม่ทา เชื่อมต่อบ้านปง หมู่ที่ ๑๒ ต.ทาขุมเงิน อ.แม่ทา จ.ลำพูน

ประมาณราคาเมื่อ ๑๔ ธันวาคม ๒๕๖๑

ที่	รายการ	ปริมาณงาน		ค่าวัสดุ + ค่าแรง	ค่าดำเนินการ+กำไร +ภาษีและอื่นๆ	คิดเป็นเงิน
		จำนวน	หน่วย			
๑	<u>ปริมาณงานตามแบบแปลนเดิม</u>					
	-งานสะพานคอนกรีตเสริมเหล็ก	๑.๐๐	งาน	๑,๕๒๓,๙๑๕.๖๔	๓๗๖,๐๘๔.๓๖	๑,๙๐๐,๐๐๐.๐๐
๒	<u>ปริมาณงานตามแบบแปลนใหม่</u>					
	-งานสะพานคอนกรีตเสริมเหล็ก	๑.๐๐	งาน	๑,๔๗๒,๐๔๔.๖๑	๔๑๙,๖๖๕.๙๕	๑,๘๙๑,๗๑๐.๕๕
						๘,๒๘๙.๔๕

คิดเป็นเงินส่วนต่าง ๘,๒๘๙.๔๕ บาท

ดังนั้นต้องหักเงินคืนแก่ทางราชการ ๘,๒๘๙.๔๕ บาท

แปดพันสองร้อยแปดสิบเก้าบาทสี่สิบห้าสตางค์

(ลงชื่อ).....หัวหน้าผู้ควบคุมงาน

(นายกฤษณพงษ์ เกียรติอนันต์)

วิศวกรโยธาปฏิบัติงาน

(ลงชื่อ).....ผู้ควบคุมงาน

(นายธงชัย มหา)

นายช่างเขียนแบบชำนาญงาน

ลงชื่อ.....ผู้วาจาง

(.....(นายกำธร เมตรผาบ).....)

ลงชื่อ.....ผู้รับจ้าง

(.....)

ลงชื่อ.....พยาน

(.....(นางสาวเอี่ยมศิริ สุริยะ).....)

ลงชื่อ.....พยาน

(.....(นางสาวอัจฉรี เกิดศรี).....)

บัญชีประมาณการรายการก่อสร้าง

ประเภทงาน โครงการก่อสร้างสะพานคอนกรีตเสริมเหล็ก

รหัสสายทาง บ้านแม่ขนาด หมู่ที่ ๘ ต.ท่ากาศ อ.แม่ทา เชื่อมต่อบ้านปง หมู่ที่ ๑๒ ต.ทาขุมเงิน อ.แม่ทา จ.ลำพูน

ขนาดกว้าง ๕.๐๐ เมตร พร้อมราวสะพาน ยาว ๒๔.๐๐ เมตร แผ่นที่ ๑/๓

ที่	รายการ	จำนวน	หน่วย	ราคาวัสดุ-ค่าแรง-ต่อหน่วย			จำนวนเงิน	Factor F	ราคากลาง (บาท)		หมายเหตุ
				วัสดุ	ค่าแรง	รวม	(บาท)		ราคาต่อหน่วย	รวม	
๑	*งานรื้อโครงสร้างคอนกรีตเสริมเหล็ก*										
	๑.๑ งานรื้อถนน คอนกรีตเสริมเหล็กเดิม (ขนทิ้ง)	๒๐.๗๐	ลบ.ม.	-	-	๑๔๔.๖๗	๒,๙๙๔.๖๗	๑.๓๕๙๒	๑๙๖.๖๓	๔,๐๗๐.๒๔	
	๑.๒ งานรื้อถนนคอนกรีตเสริมเหล็กข้ามลำน้ำ (ขนทิ้ง)	๔๖.๘๘	ลบ.ม.	-	-	๑๙๒.๙๐	๙,๐๔๓.๑๕	๑.๓๕๙๒	๒๖๒.๑๘	๑๒,๒๙๑.๐๐	
๒	*งานถนนคอนกรีตเสริมเหล็ก*						-	-			
	๒.๑ งานดินตัด	๓.๕๐	ลบ.ม.	-	-	๓๐.๙๕	๑๐๘.๓๓	๑.๓๕๙๒	๔๒.๐๖	๑๔๗.๒๑	
	๒.๒ งานดินถมจากงานดินตัด	๓.๕๐	ลบ.ม.	-	-	๔๔.๕๘	๑๕๖.๐๓	๑.๓๕๙๒	๖๐.๕๙	๒๑๒.๐๗	
	๒.๓ งานดินถมจากการขนส่ง	๓๐.๖๕	ลบ.ม.	๖๗.๓๔	๔๔.๑๓	๑๑๑.๔๗	๓,๔๑๖.๕๖	๑.๓๕๙๒	๑๕๑.๕๑	๔,๖๔๓.๗๘	
	๒.๔ ทรายหยาบอัดแน่นรองพื้น หนา ๐.๐๕ ม.	๗.๕๐	ลบ.ม.	๓๘๔.๑๑	๖๓.๑๗	๔๔๗.๒๘	๓,๓๕๔.๖๐	๑.๓๕๙๒	๖๐๗.๙๔	๔,๕๕๙.๕๕	
	๒.๕ งานผิวจราจรคอนกรีตเสริมเหล็ก (Strength ๒๔๐ ksc. Cube) หนา ๐.๑๕ ม.	๑๕๐.๐๐	ตร.ม.	-	-	๒๘๖.๐๒	๔๒,๙๐๓.๐๐	๑.๓๕๙๒	๓๘๘.๗๕	๕๘,๓๑๒.๕๐	
	๒.๖ รอยต่อเผื่อหดตัวตามขวาง (CONTRACTION JOINT)	๒๕.๐๐	ม.	-	-	๑๑๗.๘๘	๒,๙๔๗.๐๐	๑.๓๕๙๒	๑๖๐.๒๒	๔,๐๐๕.๕๐	
	๒.๗ รอยต่อตามยาว (LONGITUDINAL JOINT)	๓๐.๐๐	ม.	-	-	๓๓.๓๓	๙๙๙.๙๐	๑.๓๕๙๒	๔๕.๓๐	๑,๓๕๙.๐๐	
๓	งานทางเบี่ยงสะพาน										
	๓.๑งานดินถมจากการขนส่ง	๖๐.๐๐	ลบ.ม.	๖๗.๓๔	๔๔.๑๓	๑๑๑.๔๗	๖,๖๘๘.๒๐	๑.๓๕๙๒	๑๕๑.๕๑	๙,๐๙๐.๖๐	
	๓.๒ งานท่อ คอร. เส้นผ่านศูนย์กลาง ๑.๐๐ เมตร	๓๐.๐๐	ท่อน	-	-	๓,๖๑๐.๐๐	๑๐๘,๓๐๐.๐๐	๑.๓๕๙๒	๔,๙๐๖.๗๑	๑๔๗,๒๐๑.๓๐	
๔	บายจราจร บ๓๓	๒.๐๐	ชุด	-	-	๒,๗๒๐.๐๐	๕,๔๔๐.๐๐	๑.๓๕๙๒	๓,๖๙๗.๐๒	๗,๓๙๔.๐๔	
	ยอดยกไป						๑๘๖,๓๕๑.๔๓			๒๕๓,๒๘๖.๗๙	

ลงชื่อ ..... ผู้ว่าจ้าง
(นายกำธร เมตรผาบ)

ลงชื่อ ..... ผู้รับจ้าง
( )

ลงชื่อ ..... พยาน
(นางสาวเอี่ยมศิริ สุริยะ)

ลงชื่อ ..... พยาน
(นางสาวอัจฉรี เกิดศรี)

บัญชีประมาณการรายการก่อสร้าง

ประเภทงาน โครงการก่อสร้างสะพานคอนกรีตเสริมเหล็ก

รหัสสายทาง บ้านแม่ขนาด หมู่ที่ ๘ ต.ท่ากาศ อ.แม่ทา เชื่อมต่อบ้านปง หมู่ที่ ๑๒ ต.ทาขุมเงิน อ.แม่ทา จ.ลำพูน

ขนาดกว้าง ๕.๐๐ เมตร พร้อมราวสะพาน ยาว ๒๔.๐๐ เมตร แผ่นที่ ๒/๓

ที่	รายการ	จำนวน	หน่วย	ราคาวัสดุ-ค่าแรง-ต่อหน่วย			จำนวนเงิน	Factor F	ราคากลาง (บาท)		หมายเหตุ
				วัสดุ	ค่าแรง	รวม	(บาท)		ราคาต่อหน่วย	รวม	
	ยอดยกมา						๑๘๖,๓๕๑.๔๓			๒๕๓,๒๘๖.๗๙	
๕	งานสะพานคสล. ผิวจราจรกว้าง ๕.๐๐ ม. ยาว ๒๔.๐๐ ม.										
	๕.๑ งานสะพานคสล.										
	๕.๑.๑ คอนกรีตหยาบ ๑:๓:๕	๕.๙๒	ลบ.ม.	๑,๒๑๙.๐๐	๓๙๘.๐๐	๑,๖๑๗.๐๐	๙,๕๗๒.๖๔	๑.๒๗๕๐	๒,๐๖๑.๖๗	๑๒,๒๐๕.๐๙	
	๕.๑.๒ คอนกรีต ค.๓	๑๑๕.๗๐	ลบ.ม.	๑,๕๘๘.๗๙	๓๙๑.๐๐	๑,๙๗๙.๗๙	๒๒๙,๐๖๑.๗๐	๑.๒๗๕๐	๒,๕๒๔.๒๓	๒๙๒,๐๕๓.๔๑	
	๕.๑.๓ เหล็กเสริม RB ๖ mm. SR ๒๔	๐.๑๒๑	ตัน	๒๒,๐๓๑.๓๘	๔,๑๐๐.๐๐	๒๖,๑๓๑.๓๘	๓,๑๖๑.๙๐	๑.๒๗๕๐	๓๓,๓๑๗.๕๐	๔,๐๓๑.๔๒	
	๕.๑.๔ เหล็กเสริม RB ๙ mm. SR ๒๔	๑.๕๐๗	ตัน	๒๐,๙๗๖.๕๓	๔,๑๐๐.๐๐	๒๕,๐๗๖.๕๓	๓๗,๗๙๐.๓๓	๑.๒๗๕๐	๓๑,๙๗๒.๕๗	๔๘,๑๘๒.๖๖	
	๕.๑.๕ เหล็กเสริม DB ๑๒ mm. SD ๔๐	๑.๘๘๑	ตัน	๒๐,๓๑๒.๓๖	๓,๓๐๐.๐๐	๒๓,๖๑๒.๓๖	๔๔,๔๑๔.๘๕	๑.๒๗๕๐	๓๐,๑๐๕.๗๕	๕๖,๖๒๘.๙๒	
	๕.๑.๖ เหล็กเสริม DB ๑๖ mm. SD ๔๐	๐.๖๙๓	ตัน	๒๐,๑๗๖.๑๘	๓,๓๐๐.๐๐	๒๓,๔๗๖.๑๘	๑๖,๒๖๘.๙๙	๑.๒๗๕๐	๒๙,๙๓๒.๑๒	๒๐,๗๔๒.๙๖	
	๕.๑.๗ เหล็กเสริม DB ๒๕ mm. SD ๔๐	๑๑.๙๓๕	ตัน	๒๑,๓๘๕.๖๑	๒,๙๐๐.๐๐	๒๔,๒๘๕.๖๑	๒๘๙,๘๔๘.๗๖	๑.๒๗๕๐	๓๐,๙๖๔.๑๕	๓๖๙,๕๕๗.๑๓	
	๕.๑.๘ ลวดผูกเหล็ก	๔๐๓.๔๒	กก.	๒๖.๖๘๗	-	๒๖.๖๙	๑๐,๗๖๗.๒๘	๑.๒๗๕๐	๓๔.๐๒	๑๓,๗๒๔.๓๕	
	๕.๑.๙ แบบหล่อคอนกรีต	๕๑๘.๕๑	ตร.ม.	๑๙๒.๗๙	๑๓๓.๐๐	๓๒๕.๗๙	๑๖๘,๙๒๕.๓๗	๑.๒๗๕๐	๔๑๕.๓๘	๒๑๕,๓๗๘.๖๘	
	๕.๑.๑๐ BEARING PAD	๔๑.๖๐	ม.	๔๔๐.๐๐	-	๔๔๐.๐๐	๑๘,๓๐๔.๐๐	๑.๒๗๕๐	๕๖๑.๐๐	๒๓,๓๓๗.๖๐	
	๕.๑.๑๑ ป้ายหินแกรนิต	๒.๐๐	ป้าย	๕,๐๐๐.๐๐	-	๕,๐๐๐.๐๐	๑๐,๐๐๐.๐๐	๑.๒๗๕๐	๖,๓๗๕.๐๐	๑๒,๗๕๐.๐๐	
	๕.๑.๑๒ ท่อเหล็กอาบสังกะสี ขนาด ๒ ๑/๒ นิ้ว	๑๖.๐๐	ท่อน	๘๗๑.๕๐	-	๘๗๑.๕๐	๑๓,๙๔๔.๐๐	๑.๒๗๕๐	๑,๑๑๑.๑๖	๑๗,๗๗๘.๕๖	
	๕.๑.๑๓ นั่งร้าน	๑.๐๐	LS	๒๒๑,๐๐๓.๐๒	-	๒๒๑,๐๐๓.๐๒	๒๒๑,๐๐๓.๐๒	๑.๒๗๕๐	๒๘๑,๗๗๘.๘๕	๒๘๑,๗๗๘.๘๕	
	๕.๑.๑๔ ทาสีราวสะพาน	๑๘.๘๔	ตร.ม.	๖๔.๐๐	๓๘.๐๐	๑๐๒.๐๐	๑,๙๒๑.๖๘	๑.๒๗๕๐	๑๐๐.๐๕	๒,๔๕๐.๑๔	
	๕.๑.๑๕ ทาสี	๑๑.๕๑	ตร.ม.	๕๘.๐๐	๓๘.๐๐	๙๖.๐๐	๑,๑๐๔.๙๖	๑.๒๗๕๐	๑๓๖.๕๐	๑,๔๐๙.๗๒	
	๕.๑.๑๖ ทาสีสะท้อนแสง	๐.๔๘	ตร.ม.	๕๘.๐๐	๓๘.๐๐	๙๖.๐๐	๔๖.๐๘	๑.๒๗๕๐	๑๓๖.๕๐	๖๕.๗๕	
	๕.๑.๑๗ ขุดดิน	๑๗๗.๙๔	ลบ.ม.	-	๙๙.๐๐	๙๙.๐๐	๑๗,๖๑๕.๖๖	๑.๒๗๕๐	๑๒๖.๒๒	๒๒,๔๕๙.๐๘	
	๕.๑.๑๘ ถมดินกลับ	๑๔๒.๓๕	ลบ.ม.	-	๙๙.๐๐	๙๙.๐๐	๑๔,๐๙๒.๕๓	๑.๒๗๕๐	๑๒๖.๒๒	๑๗,๙๖๗.๒๗	
	๕.๒ งาน Slope Protection										
	๕.๒.๑ ขุดดิน	๓๗.๗๓	ลบ.ม.	-	๙๙.๐๐	๙๙.๐๐	๓,๗๓๕.๒๗	๑.๒๗๕๐	๑๒๖.๒๒	๔,๗๖๒.๒๘	
	๕.๒.๒ ถมดิน	๑๓.๗๕	ลบ.ม.	-	๙๙.๐๐	๙๙.๐๐	๑,๓๖๑.๒๕	๑.๒๗๕๐	๑๒๖.๒๒	๑,๗๓๕.๕๑	
	๕.๒.๓ คอนกรีต ค.๓	๑๑.๒๐๘	ลบ.ม.	๑,๕๘๘.๗๙	๓๙๑.๐๐	๑,๙๗๙.๗๙	๒๒,๑๘๙.๔๙	๑.๒๗๕๐	๒,๕๒๔.๒๓	๒๗,๙๕๓.๕๗	
	๔.๒.๔ เหล็กเสริม RB ๙ mm SR ๒๔	๐.๕๒๕	ตัน	๒๒,๐๓๑.๓๘	๒๓,๓๖๖.๖๗	๔๕,๓๙๘.๐๕	๒๗,๘๓๓.๙๘	๑.๒๗๕๐	๕๗,๘๘๒.๕๑	๓๐,๓๘๘.๓๒	
	๕.๒.๕ ลวดผูกเหล็ก	๑๓๑.๒๕	กก.	๒๖.๖๘๗	-	๒๖.๖๙	๓,๕๐๓.๐๖	๑.๒๗๕๐	๓๔.๐๒	๔,๕๖๕.๑๓	
	๕.๒.๖ แบบหล่อคอนกรีต	๑๒.๓๓	ตร.ม.	๑๙๒.๗๙	๑๓๓.๐๐	๓๒๕.๗๙	๔,๐๑๖.๖๐	๑.๒๗๕๐	๔๑๕.๓๘	๕,๕๑๒.๗๔	
	๕.๒.๗ ท่อ PVC dia. ๒ นิ้ว ชั้น ๘.๕	๑๐.๐๐	ท่อน	-	-	๑๕๙.๘๑	๑,๕๙๘.๑๐	๑.๒๗๕๐	๒๐๓.๗๕	๒,๐๓๗.๕๐	
	๕.๒.๘ หินขนาด ๑ นิ้ว	๔.๕๐	ลบ.ม.	-	-	๕๒๓.๘๑	๒,๓๕๗.๑๕	๑.๒๗๕๐	๖๖๗.๘๕	๓,๐๐๕.๓๓	
	๕.๒.๙วัสดุยารอยต่อคอนกรีต	๑๒.๐๐	ลิตร	-	-	๓๕.๐๐	๔๒๐.๐๐	๑.๒๗๕๐	๔๔.๖๒	๕๓๕.๔๔	
	๕.๒.๑๐ แผ่น Geotextile	๓๐.๐๐	ตร.ม.	-	-	๓๖.๐๑	๑,๐๘๐.๓๐	๑.๒๗๕๐	๔๕.๙๑	๑,๓๗๗.๓๐	
	ยอดยกไป						๑,๓๕๘,๒๙๐.๓๘			๑,๗๔๗,๕๐๐.๐๐	

ลงชื่อ ..... ผู้ว่าจ้าง
(นายคำธร เนตรผาย)
ตำแหน่ง .....

ลงชื่อ ..... ผู้รับจ้าง
(.....)

ลงชื่อ ..... พยาน
(นางสาวเอื้อมเดือน ศรีรยะ)
ตำแหน่ง .....

ลงชื่อ ..... พยาน
(นางสาวอัจฉรี ...)
ตำแหน่ง .....

บัญชีประมาณการรายการก่อสร้าง

ประเภทงาน โครงการก่อสร้างสะพานคอนกรีตเสริมเหล็ก

รหัสสายทาง บ้านแม่ขนาด หมู่ที่ ๘ ต.ท่ากาศ อ.แม่ทา เชื่อมต่อบ้านปง หมู่ที่ ๑๒ ต.ทาขุมเงิน อ.แม่ทา จ.ลำพูน

ขนาดกว้าง ๕.๐๐ เมตร พร้อมราวสะพาน ยาว ๒๔.๐๐ เมตร แผ่นที่ ๓/๓

ที่	รายการ	จำนวน	หน่วย	ราคาวัสดุ-ค่าแรง-ต่อหน่วย			จำนวนเงิน (บาท)	Factor F	ราคากลาง (บาท)		หมายเหตุ
				วัสดุ	ค่าแรง	รวม			ราคาต่อหน่วย	รวม	
	ยอดยกมา			-			๑,๓๕๘,๒๙๐.๓๘	-	-	๑,๗๔๗,๕๐๐.๐๐	
๖	งานพื้นคอนกรีตปรับระดับช่วงเข้าสู่สะพาน										
	๖.๑ (BRIDGE APPROACH SLAB)										
	๖.๑.๑ คอนกรีต ค.๓	๒๐.๘๐	ลบ.ม.	๑,๕๘๘.๗๙	๓๙๑.๐๐	๑,๙๗๙.๗๙	๔๑,๑๗๙.๖๓	๑.๒๗๕๐	๒,๕๒๔.๒๓	๕๒,๕๐๓.๙๘	
	๖.๑.๒ เหล็กเสริม DB ๑๒ mm. SD ๔๐	๐.๕๕๔	ตัน	๒๐,๓๑๒.๓๖	๓,๓๐๐.๐๐	๒๓,๖๑๒.๓๖	๑๓,๐๘๑.๒๕	๑.๒๗๕๐	๓๐,๑๐๕.๗๕	๑๖,๖๗๘.๕๙	
	๖.๑.๓ เหล็กเสริม DB ๒๐ mm. SD ๔๐	๑.๑๖๐	ตัน	๒๐,๓๗๖.๘๑	๒,๙๐๐.๐๐	๒๓,๒๗๖.๘๑	๒๗,๐๐๑.๑๐	๑.๒๗๕๐	๒๙,๖๗๗.๙๓	๓๔,๔๒๖.๔๐	
	๖.๑.๕ ลวดผูกเหล็ก	๔๒.๘๔	กก.	๒๖.๖๘๗	-	๒๖.๖๙	๑,๑๔๓.๔๐	๑.๒๗๕๐	๓๔.๐๒	๑,๔๕๗.๔๒	
	๖.๑.๖ แบบหล่อคอนกรีต	๑๓.๕๒	ตร.ม.	๑๙๒.๗๙	๑๓๓.๐๐	๓๒๕.๗๙	๔,๔๐๔.๖๘	๑.๒๗๕๐	๔๑๕.๓๘	๕,๖๑๕.๙๔	
	๖.๑.๗ ท่อ PVC ขนาด ๔ นิ้ว ชั้น ๘.๕	๔.๐๐	ท่อน	๕๖๘.๕๔	-	๕๖๘.๕๔	๒,๒๗๔.๑๖	๑.๒๗๕๐	๗๒๔.๘๘	๒,๘๙๙.๕๒	
	๖.๑.๘ หินย่อย	๐.๙๐	ลบ.ม.	๕๒๓.๘๑	-	๕๒๓.๘๑	๔๗๑.๔๓	๑.๒๗๕๐	๖๖๗.๘๕	๖๐๑.๐๗	
	๖.๑.๙ แผ่น Geotextile ขนาด ๒๐๐ กรัม/ตร.ม.	๒๔.๐๐	ตร.ม.	๓๖.๐๑	-	๓๖.๐๑	๘๖๔.๒๔	๑.๒๗๕๐	๔๕.๙๑	๑,๑๐๑.๘๔	
	๖.๑.๑๐ ทรายหยาบอัดแน่น	๘.๐๐	ลบ.ม.	๓๘๔.๑๑	๖๓.๑๗	๔๔๗.๒๘	๓,๕๗๘.๒๔	๑.๒๗๕๐	๕๗๐.๒๘	๔,๕๖๒.๒๔	
	๖.๑.๑๑ ดินถมบดอัดแน่น	๑๐๐.๕๕	ลบ.ม.	๖๗.๓๔	๔๔.๑๓	๑๑๑.๔๗	๑๑,๒๐๘.๓๑	๑.๒๗๕๐	๑๔๒.๑๒	๑๔,๒๙๐.๑๗	
	๖.๑.๑๒ BEARING PAD	๑๐.๐๐	ม.	๔๔๐.๐๐	-	๔๔๐.๐๐	๔,๔๐๐.๐๐	๑.๒๗๕๐	๕๖๑.๐๐	๕,๖๑๐.๐๐	
	๖.๑.๑๓ JOINT FILLER	๓.๕๐	ตร.ม.	๒๕๐.๐๐	-	๒๕๐.๐๐	๘๗๕.๐๐	๑.๒๗๕๐	๓๑๘.๗๕	๑,๑๑๕.๖๓	
	๖.๑.๑๔ JOINT SEALER	๑๐.๔๐	เมตร	๒๖.๒๓		๒๖.๒๓	๒๗๒.๗๙	๑.๒๗๕๐	๓๓.๔๔	๓๔๗.๗๘	
					รวมค่างาน		๑,๔๖๙,๐๔๔.๖๑			๑,๘๘๘,๗๑๐.๕๕	
	งานอื่นๆ										
	๗.๑ ป้ายโครงการ	๑.๐๐	ป้าย	-	-	๓,๐๐๐.๐๐	๓,๐๐๐.๐๐	๑.๐๐๐๐	๓,๐๐๐.๐๐	๓,๐๐๐.๐๐	
	รวม						๑,๔๗๒,๐๔๔.๖๑			๑,๘๙๑,๗๑๐.๕๕	

ลงชื่อ.....ผู้ว่าจ้าง
(นายกำธร เนตรผาบ)

ลงชื่อ.....ผู้รับจ้าง
(.....)

ลงชื่อ.....พยาน
(นางสาวเอี่ยมศิริ สุริยะ)

ลงชื่อ.....พยาน
(นางสาวอัจฉรี เกิดศรี)

องค์การบริหารส่วนจังหวัดลำพูน

กรมส่งเสริมการปกครองท้องถิ่น กระทรวงมหาดไทย

โครงการ
ก่อสร้างสะพานคอนกรีตเสริมเหล็ก บ้านแม่ขนาด หมู่ที่ 8
ตำบลทากาศ ตำบลทากาศ อำเภอแม่ทา
เชื่อมต่อบ้านปง หมู่ที่ 12 ตำบลทาขุมเงิน อำเภอแม่ทา จังหวัดลำพูน
ผิวจราจรกว้าง 5.00 เมตร ยาว 24.00 เมตร

ลงชื่อ.....ผู้ว่าจ้าง
(นายกำธร เนตรผาบ)
ลงชื่อ.....ผู้รับจ้าง
(.....)
ลงชื่อ.....พยาน
(นางสาวเอี่ยมศิริ สุริยะ)
ลงชื่อ.....พยาน
(นางสาวอัจฉรี เถิดศรี)

สำเนาถูกต้อง

(นายกฤษณพงษ์ เกียรติอบันต์)
วิศวกรโยธาปฏิบัติการ

สารบัญประกอบแบบ. List of Drawing

แผ่นที่.	รายการแบบ (แก้ไข).
No.	Description
4	แปลนทางเบี่ยงสะพาน
5	แปลนพื้นสะพาน
6	แสดงแนวรูปตัดตามยาว A
9	แบบแสดงคอม่อตับริมชนิดฐานแผ่รับพื้นสะพานช่วง 5.00 ม. - 10.00 ม ผิวจราจรกว้าง 7.00 ม. SKEW 0 - 30 องศา
11	แบบแสดงคอม่อตับกลางชนิดฐานแผ่รับพื้นสะพานช่วง 5.00 ม. - 10.00 ม ผิวจราจรกว้าง 7.00 ม. SKEW 0 - 30 องศา
13	แบบพื้นสะพาน คสล.ช่วง 5.00 ม. - 10.00 ม ผิวจราจรกว้าง 7.00 ม. (ไม่มีทางเท้า)SKEW 0 - 30 องศา
14	แบบขยายราวสะพาน
15	แบบขยายสะพาน
16	แบบป้ายขยายสะพาน

สารบัญประกอบแบบ. List of Drawing

แผ่นที่.	รายการแบบเพิ่มเติม.
No.	Description
1 - 2	ผังบริเวณสะพาน
3	แปลนรื้อถอนถนนคอนกรีตข้ามลำน้ำ (เดิม)
4 - 5	รายละเอียดงานป้ายโครงการฯ

ลงชื่อ.....ผู้คำนวณ
(นายกำธร เนตรผาบ)
ลงชื่อ.....ตรวจสอบ
(.....)
ลงชื่อ.....พยาน
(นางสาวเอี่ยมสิริ สุริยะ)
ลงชื่อ.....พยาน
(นางสาวอังคณี เกิดศรี)

สำเนาถูกต้อง

(นายกฤษณพงษ์ เกียรติอนันต์)
วิศวกรโยธาปฏิบัติการ

<u>ข้อแนะนำ</u>

การนำแบบมาตรฐานนี้ไปใช้งานจะต้องมีการสำรวจ ตรวจสอบคุณสมบัติ เงื่อนไขและข้อกำหนดต่างๆของสภาพงานก่อสร้าง ว่าเป็นไปตามที่ระบุไว้ในแบบมาตรฐานเท่านั้นจึงจะสามารถนำไปใช้งานได้ กรณีที่คุณสมบัติ เงื่อนไข และข้อกำหนดแตกต่างออกไปจะต้องมีการออกแบบให้ถูกต้องตามหลักวิศวกรรม โดยวิศวกรที่มีใบอนุญาตประกอบวิชาชีพวิศวกรควบคุม เพื่อให้เกิดความมั่นคง แข็งแรง และปลอดภัย

ฝ่ายสำรวจและออกแบบ กองช่าง องค์การบริหารส่วนจังหวัดลำพูน	สำรวจ	(นายกิตติภัค แก่นเมือง) ผู้ช่วยนายช่างเขียนแบบ		ตรวจ	(นายสุพัสต์ กาวีผาบ) หัวหน้าฝ่ายสำรวจและออกแบบ		อนุมัติ
โครงการ : ก่อสร้างสะพานคอนกรีตเสริมเหล็ก บ้านแม่ขนาด หมู่ที่ 8 ตำบลทากาศ ตำบลทากาศ อำเภอแม่ทา เชื่อมต่อบ้านปง หมู่ที่ 12 ตำบลทาขุมเงิน อำเภอแม่ทา จังหวัดลำพูน ผิวจราจรกว้าง 5.00 เมตร ยาว 24.00 เมตร	เขียนแบบ	(นายพยุงศักดิ์ คำชาว) ผู้ช่วยนายช่างเขียนแบบ		ตรวจ	(นายนรวัตม์ ต่อพิทักษ์พงษ์) ผู้อำนวยการกองช่าง		(นายกำธร เนตรผาบ) รองนายกองค์การบริหารส่วนจังหวัดลำพูน ปฏิบัติราชการแทน นายกองค์การบริหารส่วนจังหวัดลำพูน
	วิศวกร	(นายกฤษณพงษ์ เกียรติอนันต์) วิศวกรโยธาปฏิบัติการ		เห็นชอบ	(นายดรุณพัฒน์ อินลี) รองปลัดองค์การบริหารส่วนจังหวัดลำพูน ปฏิบัติราชการแทน ปลัดองค์การบริหารส่วนจังหวัดลำพูน		

แบบเลขที่ อบจ.ลพ./ส /003/2561

แผ่นที่ 2 OF 23

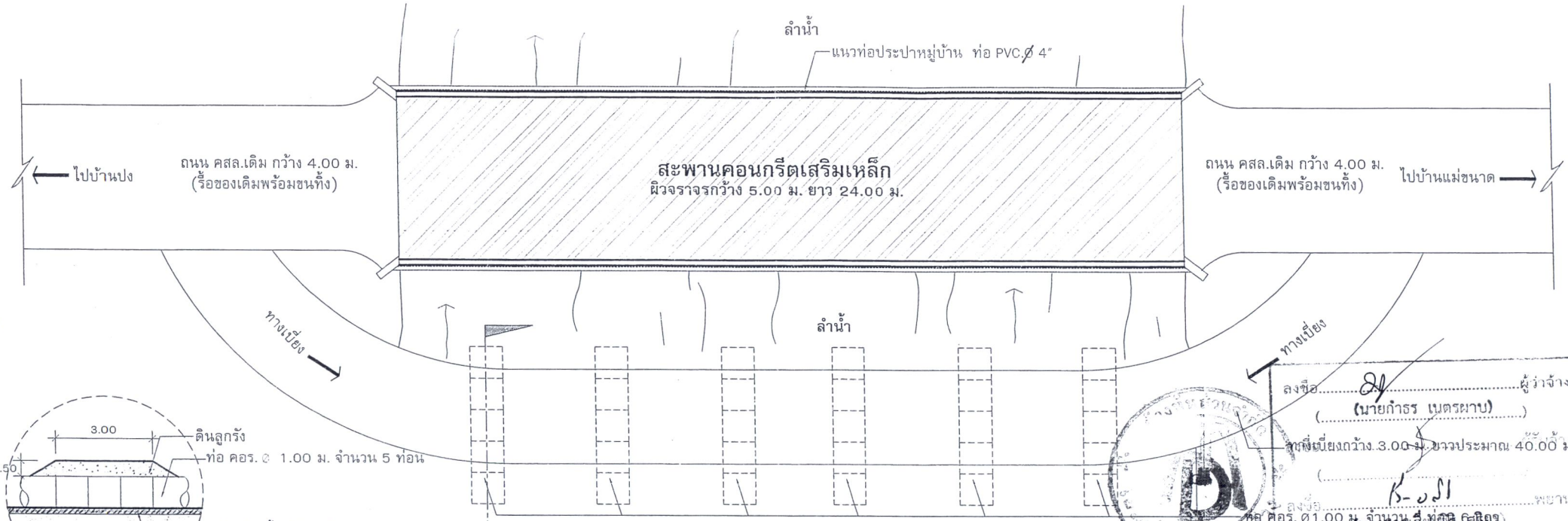

ลงชื่อ.....ผู้ว่าจ้าง
(นายกำธร เนตรผาบ)

ลงชื่อ.....พยาน
(นางสาวเยี่ยมศรี สุริยอ)

ลงชื่อ.....พยาน
(นางสาวอัจฉรี เกิดศรี)

สำเนาถูกต้อง

(นายกฤษณพงษ์ เกียรติอนันต์)
วิศวกรโยธาปฏิบัติการ

ฝ่ายสำรวจและออกแบบ กองช่าง องค์การบริหารส่วนจังหวัดลำพูน โครงการ : ก่อสร้างสะพานคอนกรีตเสริมเหล็ก บ้านแม่ขนาด หมู่ที่ 8 ตำบลทากาศ ตำบลทากาศ อำเภอแม่ทา เชื่อมต่อบ้านปง หมู่ที่ 12 ตำบลทาขุมเงิน อำเภอแม่ทา จังหวัดลำพูน ผิวจราจรกว้าง 5.00 เมตร ยาว 24.00 เมตร	สำรวจ	(นายกิตติภัค แก่นเมือง) ผู้ช่วยนายช่างเขียนแบบ		ตรวจ	(นายสุพัสต์ กาวีผาบ) หัวหน้าฝ่ายสำรวจและออกแบบ		อนุมัติ (นายกำธร เนตรผาบ) รองนายกองค์การบริหารส่วนจังหวัดลำพูน ปฏิบัติราชการแทน นายกองค์การบริหารส่วนจังหวัดลำพูน
	เขียนแบบ	(นายพยุงศักดิ์ คำชาว) ผู้ช่วยนายช่างเขียนแบบ		ตรวจ	(นายนรวัตม์ ต่อพิทักษ์พงษ์) ผู้อำนวยการกองช่าง		
	วิศวกร	(นายกฤษณพงษ์ เกียรติอนันต์) วิศวกรโยธาปฏิบัติการ		เห็นชอบ	(นายดรุณพัฒน์ อินต๊ะ) รองปลัดองค์การบริหารส่วนจังหวัดลำพูน ปฏิบัติราชการแทน ปลัดองค์การบริหารส่วนจังหวัดลำพูน		

แบบเลขที่ อบจ.ลพ./ส /003/2561

แผ่นที่ 4 OF 23

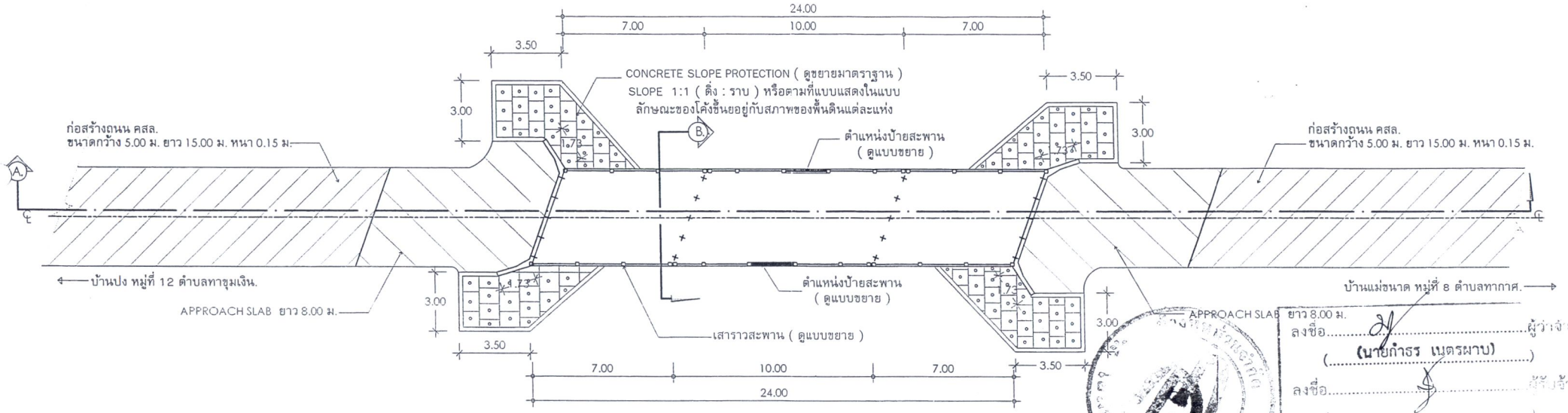

แปลนพื้นสะพาน

Scale 1:200

ลงชื่อ.....ผู้ว่าจ้าง
(นายกำธร เนตรผาบ)

ลงชื่อ.....ผู้รับจ้าง
(.....)

ลงชื่อ.....พยาน
(นางสาวเอี่ยมศิริ สุริยะ)

ลงชื่อ.....พยาน
(นางสาวอัจฉรี เกิดสิริ)

สำเนาถูกต้อง

(นายกฤษณพงษ์ เกียรติอนันต์)
วิศวกรโยธาปฏิบัติการ

หมายเหตุ (สะพาน)

1. ก่อนเทคอนกรีต จะต้องตบแต่งและบดอัดดินให้ได้ความลาดเอียงตามที่กำหนดในแบบ
2. ความหนาของพื้นสะพาน เทากับ 0.50 ม.
3. งานคอนกรีตเสริมเหล็กให้เป็นไปตามมาตรฐาน มทช.101 โดยให้ใช้คอนกรีตชนิด ค3 เหล็กเสริมให้เป็นตาม มทช.103 ชั้นคุณภาพ
4. มิติเป็นเมตรนอกจากระบุเป็นอย่างอื่น
5. กรณีที่มีการก่อสร้าง SLOPE PROTECTION นี้จะต้องระบุในแบบก่อสร้าง แบบแปลนและรูปตัด ตามยาวในแต่ละสะพานนั้นๆ

ฝ่ายสำรวจและออกแบบ กองช่าง องค์การบริหารส่วนจังหวัดลำพูน โครงการ : ก่อสร้างสะพานคอนกรีตเสริมเหล็ก บ้านแม่ขนาด หมู่ที่ 8 ตำบลทากาศ ตำบลทากาศ อำเภอแม่ทา เชื่อมต่อบ้านปง หมู่ที่ 12 ตำบลทาขุมเงิน อำเภอแม่ทา จังหวัดลำพูน ผิวจราจรกว้าง 5.00 เมตร ยาว 24.00 เมตร	สำรวจ	(นายกิตติภัค แก่นเมือง) ผู้ช่วยนายช่างเขียนแบบ		ตรวจ	(นายสุพัสต์ ถาวีผาบ) หัวหน้าฝ่ายสำรวจและออกแบบ		อนุมัติ	แบบเลขที่ อบจ.ลพ./ส /003/2561
	เขียนแบบ	(นายพยุงศักดิ์ คำขาว) ผู้ช่วยนายช่างเขียนแบบ		ตรวจ	(นายนรวัตม์ ต่อพิทักษ์พงษ์) ผู้อำนวยการกองช่าง		(นายกำธร เนตรผาบ) รองนายกองค์การบริหารส่วนจังหวัดลำพูน ปฏิบัติราชการแทน นายกองค์การบริหารส่วนจังหวัดลำพูน	แผ่นที่ 5 OF 23
	วิศวกร	(นายกฤษณพงษ์ เกียรติอนันต์) วิศวกรโยธาปฏิบัติการ		เห็นชอบ	(นายดรุณพัฒน์ อินต๊ะ) รองปลัดองค์การบริหารส่วนจังหวัดลำพูน ปฏิบัติราชการแทน ปลัดองค์การบริหารส่วนจังหวัดลำพูน			

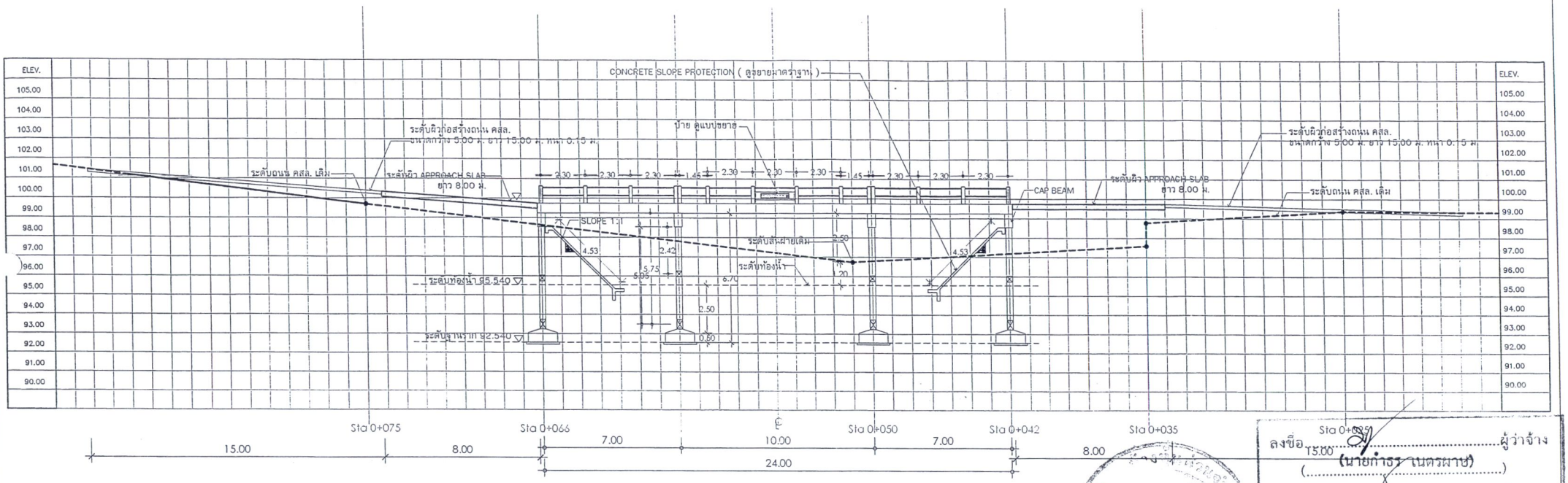

แสดงแนวรูปตัดตามยาว A

Scale 1:200

ลงชื่อ.....ผู้ว่าจ้าง
(นายกำธร เนตรผาษ)

ลงชื่อ.....ผู้รับจ้าง
(.....)

ลงชื่อ.....พยาน
(นางสาวเอี่ยมศิริ สุริยะ)

ลงชื่อ.....พยาน
(นางสาวอัจฉรี เกิดศรี)

สำเนาถูกต้อง

(นายกฤษณพงษ์ เกียรติอนันต์)
วิศวกรโยธาปฏิบัติการ

ฝ่ายสำรวจและออกแบบ กองช่าง องค์การบริหารส่วนจังหวัดลำพูน	สำรวจ	(นายกิตติภัค แก่นเมือง) ผู้ช่วยนายช่างเขียนแบบ		ตรวจ	(นายสุพัสต์ กาวีผาบ) หัวหน้าฝ่ายสำรวจและออกแบบ		อนุมัติ	แบบเลขที่ อบจ.ลพ./ส /003/2561
โครงการ : ก่อสร้างสะพานคอนกรีตเสริมเหล็ก บ้านแม่ขนาด หมู่ที่ 8 ตำบลทากาศ ตำบลทากาศ อำเภอแม่ทา เชื่อมต่อบ้านปูง หมู่ที่ 12 ตำบลทาขุมเงิน อำเภอแม่ทา จังหวัดลำพูน ผิวจราจรกว้าง 5.00 เมตร ยาว 24.00 เมตร	เขียนแบบ	(นายพยุงศักดิ์ คำชาว) ผู้ช่วยนายช่างเขียนแบบ		ตรวจ	(นายนรวัตม์ ต่อพิทักษ์พงษ์) ผู้อำนวยการกองช่าง		(นายกำธร เนตรผาบ) รองนายกองค์การบริหารส่วนจังหวัดลำพูน ปฏิบัติราชการแทน นายกองค์การบริหารส่วนจังหวัดลำพูน	แผ่นที่ 6 OF 23
	วิศวกร	(นายกฤษณพงษ์ เกียรติอนันต์) วิศวกรโยธาปฏิบัติการ		เห็นชอบ	(นายดรุณพัฒน์ อินดี) รองปลัดองค์การบริหารส่วนจังหวัดลำพูน ปฏิบัติราชการแทน ปลัดองค์การบริหารส่วนจังหวัดลำพูน			

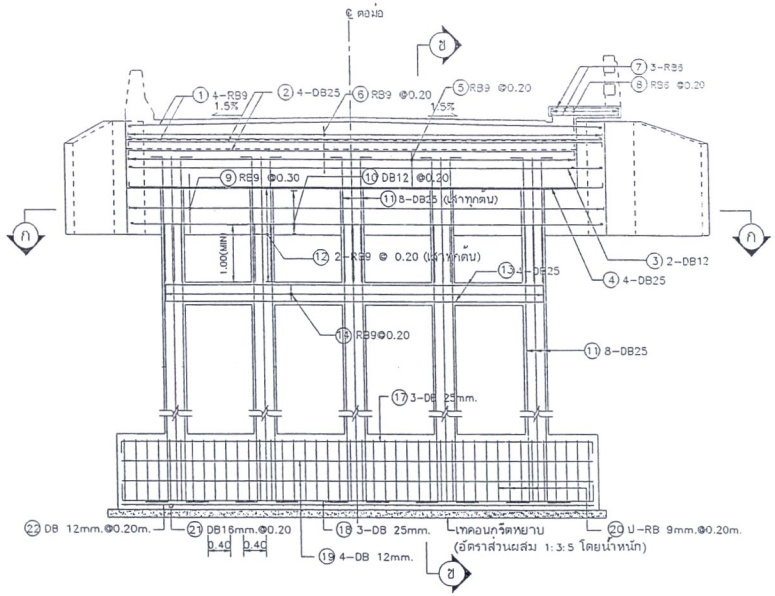

ครึ่งส่วนไม่มีทางเท้า ครึ่งส่วนมีทางเท้า

แสดงการเสริมเหล็กตอม่อฐานแผ่

มาตราส่วนแบบที่ 1

ตารางแสดงระยะของ Capbeam

W (ม.)	Q (ม.)	SW (ม.)	L (ม.)
7.00	0.80	1.00	8.00
7.00	0.80	0.75	8.00
7.00	0.80	Parapet	8.00

W = ความกว้างผิวจราจร Q = ส่วนยื่นของ Capbeam

SW = ความกว้างทางเท้า L = ความยาว Capbeam

ใช้ตารางนี้

ตารางแสดงค่า SECθ และความยาวกำแพงปีก

θ	5°	10°	15°	20°	25°	30°
SEC θ	1.0038	1.0154	1.0353	1.0642	1.1034	1.1547

$L1 = 1.414\ SEC(45^\circ - \frac{\theta}{2})$ $L3 = 1.414\ SEC(45^\circ + \frac{\theta}{2})$

$L2 = 0.50\ SEC(45^\circ - \frac{\theta}{2})$ $L4 = 0.50\ SEC(45^\circ + \frac{\theta}{2})$

มาตราส่วนแบบที่		
	1	0 1 2 3 4 5 เมตร
	2	0 1 2 เมตร

รายการประกอบแบบ

1. งานคอนกรีตให้เป็นไปตาม มทช.101
   1.1 คอนกรีตให้ใช้ชนิด ค.3
   1.2 ส่วนหุ้มคอนกรีต 5 ซม.สำหรับเสาเข็ม เสาตอม่อ คานยึดเสาและผนังกันดิน คสล. และ 2.5 ซม. สำหรับคานรับพื้นสะพาน
   1.3 ในกรณีก่อสร้างในน้ำเค็มหรือน้ำกร่อย คอนกรีตที่ใช้หล่อเสาตอม่อ และผนังกันดิน คสล.ให้ใช้ปูนซีเมนต์ ปอร์ตแลนด์ปอซโซลาน มอก. 849 หรือเทียบเท่า
   1.4 ให้ลบมุมทุกมุมที่มองเห็น 2 ซม.
2. งานเหล็กเสริมให้เป็นไปตาม มทช.103
   2.1 เหล็กเสริมขนาด ø 6 มม. และ ø 9 มม. ให้ใช้เหล็กกลม SR-24
   2.2 เหล็กขนาดตั้งแต่ ø 12 มม. ขึ้นไปให้ใช้เหล็กข้ออ้อย SD-40
   2.3 ตำแหน่งและการต่อทาบเหล็กเสริมต้องได้รับความเห็นชอบจากผู้ควบคุมงาน
3. ระดับหลังฐานรากต้องอยู่ลึกจากระดับพื้นดินเดิมไม่น้อยกว่า 2.50 ม. และต้องพ้นจากการขุดคุ้ยของกระแสน้ำ โดยให้อยู่ในดุลยพินิจของผู้ควบคุมงาน
4. พื้นดินใต้ฐานรากจะต้องมีกำลังรับน้ำหนักปลอดภัย (ALLOWABLE BEARING CAPACITY OF SOIL) ไม่น้อยกว่า 30 ตัน/ตร.ม. โดยผู้รับจ้างจะต้องทำการทดสอบและเสนอผู้ควบคุมงานพิจารณาเห็นชอบก่อนก่อสร้าง
5. หากความสูงของตอม่อ (H) สูงเกิน [illegible] ม. ให้ก่อสร้างคานยึดเสาวางบนระดับดินเดิม
6. ความสูงตอม่อตัวริมของสะพานต้องไม่น้อยกว่า 3.00 ม.
7. ความกว้างทางเท้าถือเป็นโมดูลาร์ ตามที่ปรากฏในแบบแปลน และรูปตัดสะพาน
8. มิติต่างๆเป็นเมตร นอกจากกรณีเป็นอย่างอื่น
9. θ=มุม SKEW ของสะพาน
10. การถมดินตอม่อตัวริมสะพานให้ถมพร้อมกันทั้งสองข้างของผนังกันดิน

ผู้ว่าจ้าง
(นายกำธร เนตรผาบ)
ผู้ควบคุมงานพิจารณาเห็นชอบก่อนก่อสร้าง
ลงชื่อ ..... พยาน
(นางสาวเอื้อมศิริ สุริยะ)
ผู้ตรวจสอบ
ลงชื่อ ..... พยาน
(นางสาวอัจฉรี เกิดศรี)

หมายเหตุ

แบบก่อสร้างนี้ปรับปรุงจากแบบเลขที่ ทช.-4-203/45 ของกรมทางหลวงชนบท

สำเนาถูกต้อง

(นายกฤษณพงษ์ เกียรติอนันต์)
วิศวกรโยธาปฏิบัติการ

ตอม่อตัวริมชนิดฐานแผ่

ฝ่ายสำรวจและออกแบบ กองช่าง องค์การบริหารส่วนจังหวัดลำพูน	สำรวจ	(นายกิตติภัค แก่นเมือง) ผู้ช่วยนายช่างเขียนแบบ	ตรวจ	(นายสุพัสต์ กาวีผาบ) หัวหน้าฝ่ายสำรวจและออกแบบ	อนุมัติ		แบบเลขที่ อบจ.ลพ./ส /003/2561
โครงการ : ก่อสร้างสะพานคอนกรีตเสริมเหล็ก บ้านแม่ขนาด หมู่ที่ 8 ตำบลทากาศ ตำบลทากาศ อำเภอแม่ทา เชื่อมต่อบ้านปูง หมู่ที่ 12 ตำบลทาขุมเงิน อำเภอแม่ทา จังหวัดลำพูน ผิวจราจรกว้าง 5.00 เมตร ยาว 24.00 เมตร	เขียนแบบ	(นายพยุงศักดิ์ คำชาว) ผู้ช่วยนายช่างเขียนแบบ	ตรวจ	(นายนรวัตน์ ต่อพิทักษ์พงษ์) ผู้อำนวยการกองช่าง	(นายกำธร เนตรผาบ) รองนายกองค์การบริหารส่วนจังหวัดลำพูน ปฏิบัติราชการแทน นายกองค์การบริหารส่วนจังหวัดลำพูน		แผ่นที่ 9 OF 23
	วิศวกร	(นายกฤษณพงษ์ เกียรติอนันต์) วิศวกรโยธาปฏิบัติการ	เห็นชอบ	(นายดรุณพัฒน์ อินต๊ะ) รองปลัดองค์การบริหารส่วนจังหวัดลำพูน ปฏิบัติราชการแทน ปลัดองค์การบริหารส่วนจังหวัดลำพูน			

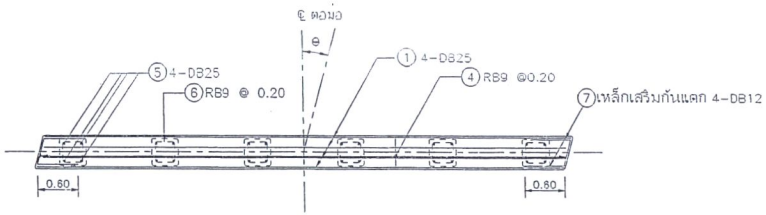

แสดงรูปตัด ⓒ - ⓒ

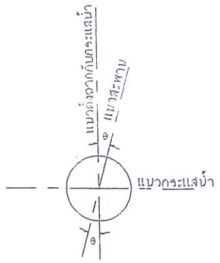

แสดงมุม SKEW

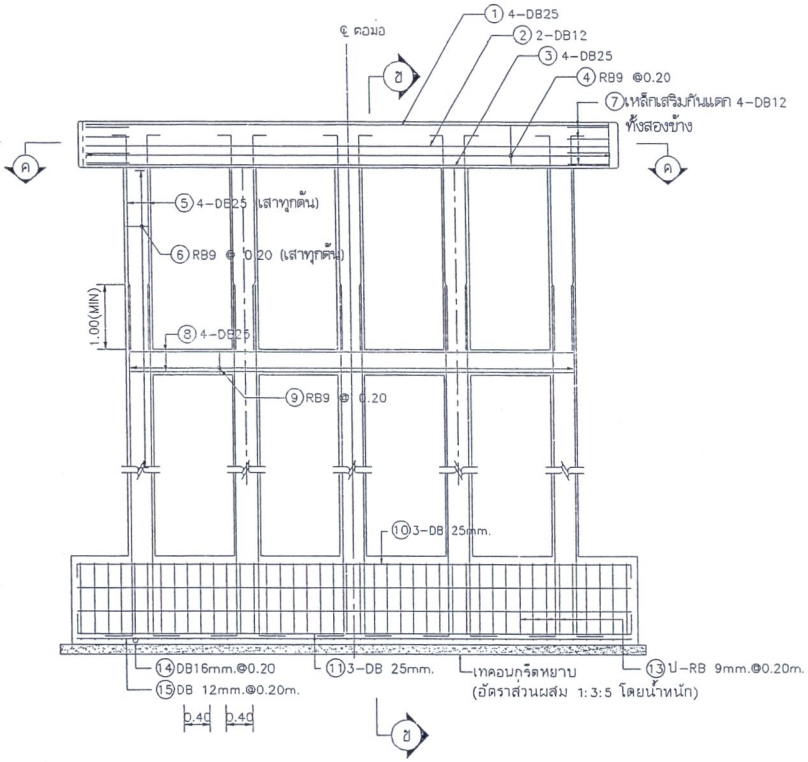

รูปด้านหน้าแสดงการเสริมเหล็ก

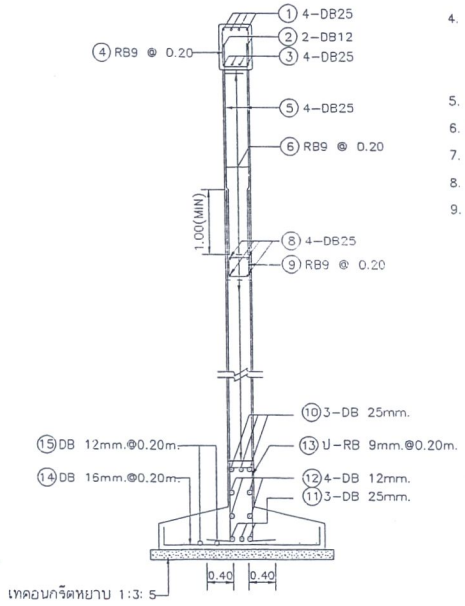

แสดงรูปตัด ⓑ - ⓑ

ตอม่อตัวกลางชนิดฐานแผ่

รายการประกอบแบบ

1. งานคอนกรีตให้เป็นไปตาม มทช.101
   1.1 คอนกรีตให้ใช้ชนิด ค.3
   1.2 ส่วนหุ้มคอนกรีต 5 ซม.สำหรับเสาเข็ม เสาตอม่อ คานยึดเสาและผนังกันดิน คสล. และ 2.5 ซม. สำหรับคานรับพื้นสะพาน
   1.3 ในกรณีก่อสร้างในน้ำเค็มหรือน้ำกร่อย คอนกรีตที่ใช้หล่อเสาตอม่อ และผนังกันดิน คสล.ให้ใช้ปูนซีเมนต์ ปอร์ตแลนด์ปอซโซลาน มอก. 849 หรือเทียบเท่า
   1.4 ให้ลบมุมทุกมุมที่มองเห็น 2 ซม.
2. งานเหล็กเสริมให้เป็นไปตาม มทช.103
   2.1 เหล็กเสริมขนาด ø 6 มม. และø 9 มม. ให้ใช้เหล็กกลม SR-24
   2.2 เหล็กขนาดตั้งแต่ ø 12 มม. ขึ้นไปให้ใช้เหล็กข้ออ้อย SD-40
   2.3 ตำแหน่งและการต่อทาบเหล็กเสริมต้องได้รับความเห็นชอบจากผู้ควบคุมงาน
3. ระดับหลังฐานรากต้องอยู่ลึกจากระดับพื้นดินเดิมไม่น้อยกว่า 2.50 ม. และต้องพ้นจากการขุดคุ้ยของกระแสน้ำ โดยให้อยู่ในดุลพินิจของผู้ควบคุมงาน
4. พื้นดินใต้ฐานรากจะต้องมีกำลังรับน้ำหนักปลอดภัย (ALLOWABLE BEARING CAPACITY OF SOIL) ไม่น้อยกว่า 30 ตัน/ตร.ม.โดยผู้รับจ้างจะต้องทำการทดสอบและเสนอผู้ควบคุมงานพิจารณาเห็นชอบก่อนก่อสร้าง
5. ความสูงตอม่อตัวกลางต้องไม่เกิน 7.00 ม.
6. ความกว้างช่วงเท้ากำหนดไว้ในแบบแปลนก่อสร้างสะพาน
7. มิติต่างๆเป็นมิลลิเมตร นอกจากระบุเป็นอย่างอื่น
8. θ =มุมSKEW ของสะพาน
9. ต้องก่อสร้างคานยึดเสาทุกระยะไม่เกิน 3.00 ม. ระหว่างใต้ท้องคานรับพื้นสะพานกับดินเดิม

ลงชื่อ.....ผู้ว่าจ้าง
(นายกำธร เนตรผาบ)
ลงชื่อ.....ผู้รับจ้าง
(.....)
ลงชื่อ.....พยาน
(นางสาวเยี่ยมศิริ สุริยะ)
ลงชื่อ.....พยาน
(นางสาวอรุณรี เกิดศรี)

ตารางแสดงค่า SEC θ

θ	5°	10°	15°	20°	25°	30°
SEC θ	1.0038	1.0154	1.0353	1.0642	1.1034	1.1547

มาตราส่วน	0 1 2 3 4 5 เมตร

สำเนาถูกต้อง

หมายเหตุ
แบบก่อสร้างนี้ปรับปรุงจากแบบเลขที่ ทช.-4-204/45 ของกรมทางหลวงชนบท

(นายกฤษณพงษ์ เกียรติอนันต์)
วิศวกรโยธาปฏิบัติการ

ฝ่ายสำรวจและออกแบบ กองช่าง องค์การบริหารส่วนจังหวัดลำพูน	สำรวจ	(นายกิตติภัค แก่นเมือง) ผู้ช่วยนายช่างเขียนแบบ		ตรวจ	(นายสุพัสดิ์ กาวีผาบ) หัวหน้าฝ่ายสำรวจและออกแบบ		อนุมัติ
โครงการ : ก่อสร้างสะพานคอนกรีตเสริมเหล็ก บ้านแม่ขนาด หมู่ที่ 8 ตำบลทากาศ ตำบลทากาศ อำเภอแม่ทา เชื่อมต่อบ้านปูง หมู่ที่ 12 ตำบลทาทุ่มเงิน อำเภอแม่ทา จังหวัดลำพูน ผิวจราจรกว้าง 5.00 เมตร ยาว 24.00 เมตร	เขียนแบบ	(นายพยุงศักดิ์ คำชาว) ผู้ช่วยนายช่างเขียนแบบ		ตรวจ	(นายนรวัฒ์ ต่อพิทักษ์พงษ์) ผู้อำนวยการกองช่าง		(นายกำธร เนตรผาบ) รองนายกองค์การบริหารส่วนจังหวัดลำพูน ปฏิบัติราชการแทน นายกองค์การบริหารส่วนจังหวัดลำพูน
	วิศวกร	(นายกฤษณพงษ์ เกียรติอนันต์) วิศวกรโยธาปฏิบัติการ		เห็นชอบ	(นายดรุณพัฒน์ อินดี) รองปลัดองค์การบริหารส่วนจังหวัดลำพูน ปฏิบัติราชการแทน ปลัดองค์การบริหารส่วนจังหวัดลำพูน		

แบบเลขที่ อบจ.ลพ./ส /003/2561

แผ่นที่ 11 OF 23

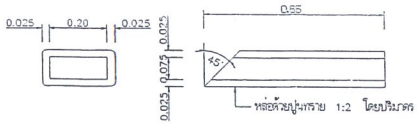

แบบท่อระบายน้ำหล่อสำเร็จ

มาตราส่วนแบบที่ 2

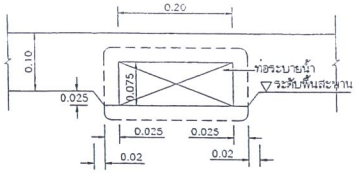

แสดงช่องระบายน้ำคอนกรีตด้านหน้า

มาตราส่วนแบบที่ 1

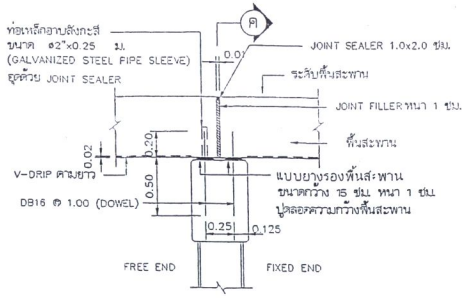

แสดงรอยต่อพื้นสะพาน

มาตราส่วนแบบที่ 3

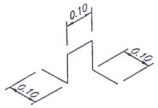

แบบขยายเหล็กค้ำเหล็กเสริมบน CHAIR BAR

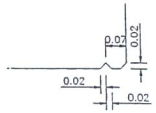

แบบขยายร่องดักน้ำ V-DRIP

มาตราส่วนแบบที่ 2

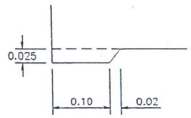

แบบขยาย 1

มาตราส่วนแบบที่ 1

ใช้ตารางนี้

ตารางแสดงขนาดและระยะของเหล็กเสริมพื้นสะพาน

L (เมตร)	5.00			6.00			7.00			8.00			9.00			10.00		
รหัส	ขนาด มม.	จำนวน	@ ม.	ขนาด มม.	จำนวน	@ ม.	ขนาด มม.	จำนวน	@ ม.	ขนาด มม.	จำนวน	@ ม.	ขนาด มม.	จำนวน	@ ม.	ขนาด มม.	จำนวน	@ ม.
S 101	DB 25	39	0.18	DB 25	47	0.15	DB 25	50	0.14	DB 25	54	0.13	DB 25	64	0.11	DB 25	70	0.10
S 102	DB 12	30	0.17	DB 12	40	0.15	DB 12	47	0.15	DB 12	54	0.15	DB 12	65	0.14	DB 12	77	0.13
S 103*	DB 25	4	–	DB 25	4	–	DB 25	4	–	DB 25	5	–	DB 25	6	–	DB 25	7	–
T 101	RB 9	32	0.25	RB 9	32	0.25	RB 9	32	0.25	RB 9	32	0.25	RB 9	32	0.25	RB 9	32	0.25
T 102	RB 9	20	0.25	RB 9	24	0.25	RB 9	28	0.25	RB 9	32	0.25	RB 9	36	0.25	RB 9	40	0.25
T 103*	DB 12	3	–	DB 12	3	–	DB 12	3	–	DB 12	3	–	DB 12	3	–	DB 25	3	–
T (เมตร)	0.35			0.35			0.40			0.45			0.50			0.50		
L/8	0.625			0.75			0.875			1.00			1.125			1.25		
L/4	1.250			1.50			1.750			2.00			2.250			2.50		

L = ความยาวของช่วงสะพาน

T = ความหนาของพื้นสะพาน

* ติดต่อด้านขอบหนึ่งข้าง

ใช้ตารางนี้

(CAMBER OF DEAD LOAD) การยกระดับพื้นสะพานเพื่อการแอ่นตัว

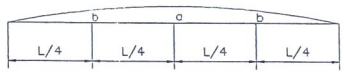

ช่วง (ม.)	CAMBER OF DEAD LOAD (m.)	
	a	b
5.00	0.0016	0.0012
6.00	0.0033	0.0024
7.00	0.0045	0.0034
8.00	0.0057	0.0041
9.00	0.0072	0.0052
10.00	0.0110	0.0078

ตารางแสดงคุณสมบัติแผ่นยางรองพื้นสะพานประเภทยางธรรมชาติ (NATURAL RUBBER)

1	มีความแข็งเท่ากับ	60±5	ตาม ASTM – D2240
2	ทนต่อแรงดึง (MIN TENSILE STRENGTH) ได้ไม่น้อยกว่า	160 กก./ซม.^{2}	ตาม ASTM – D412
3	มีความยืดหยุ่นสูงสุด (ULTIMATE ELONGATION) ไม่น้อยกว่า	400%	ตาม ASTM – D412
4	ทนต่อสภาพความร้อนเป็นเวลา 70 ชั่วโมง ณ อุณหภูมิ 70°C แล้วทำให้ความแข็งเปลี่ยนแปลงมากที่สุด ไม่เกิน แรงดึงเปลี่ยนแปลงมากที่สุด ไม่เกิน ความยืดหยุ่นสูงสุดเปลี่ยนแปลงมากที่สุด ไม่เกิน	+10 –25% –25%	ตาม ASTM – D573
5	หลังรับการกดอัดไว้เป็นเวลา 22 ชั่วโมงที่อุณหภูมิ 70°C ความหนาเปลี่ยนแปลงได้ไม่เกิน	25%	ตาม ASTM – D395 METHOD B

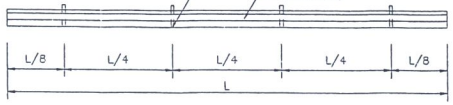

L = ความยาวของช่วงสะพาน

แปลนตำแหน่งท่อระบายน้ำ

ใช้ตารางนี้

ตารางแสดงค่า SEC θ

θ	0°	5°	10°	15°	20°	25°	30°
SEC θ	1.000	1.004	1.015	1.035	1.064	1.103	1.155

รายการประกอบแบบ

1. พื้นสะพานคอนกรีตเสริมเหล็กหล่อในที่แบบแผ่นพื้น (SLAB TYPE) ตามแบบนี้ได้รับการออกแบบให้สามารถรับน้ำหนักบรรทุกจร 1.3 เท่า HS20-44 ตามมาตรฐาน AASHTO
2. คอนกรีตให้ใช้ชั้นคุณภาพ 3B ตาม มทช.203
3. งานเหล็กเสริมให้เป็นไปตาม มทช.103
   3.1 เหล็กขนาด ø 6 มม. และ ø 9 มม. ให้ใช้เหล็กกลม SR-24
   3.2 เหล็กขนาดตั้งแต่ ø 12 มม. ขึ้นไปให้ใช้เหล็กข้ออ้อย SD-40
4. ส่วนหุ้มคอนกรีต (COVERING) สำหรับผิวบนพื้นสะพาน ท้องพื้นสะพาน ทางเท้าและราวสะพานเท่ากับ 2.5 ซม.
5. ให้ลบมุมคอนกรีตทุกมุมที่มองเห็น 2 ซม. นอกจากระบุเป็นอย่างอื่น
6. ตำแหน่งและระยะการต่อทาบเหล็กเสริมต้องได้รับความเห็นชอบจากผู้ควบคุมงาน โดยระยะทาบให้เป็นไปตาม มทช.103
7. กรณีตำแหน่งเหล็กเสริม S101 และ S103 ตรงกับ V-DRIP ซึ่งอาจทำให้ส่วนหุ้มคอนกรีตไม่พอ ให้วางบนเหล็ก S102 และกรณีผ่านท่อระบายน้ำให้ดัดเหล็กเบี่ยงหลบท่อได้
8. มิติเป็นเมตรนอกจากระบุเป็นอย่างอื่น
9. วัสดุยาแนวรอยต่อ (JOINT SEALER) ให้ใช้ยางยืดหยุ่นแบบทร้อนตาม มอก.479 ก่อนยาแนวรอยต่อ ต้องทำความสะอาดร่องรอยต่อให้เรียบร้อยปราศจากฝุ่นและวัสดุใดๆ
10. วัสดุอุดรอยต่อ เพื่อการขยายตัว(JOINT FILLER)ใช้กระดาษชานอ้อยชุบน้ำมันดิน โดยจะต้องเป็นแผ่นเดียวตลอดมีความยาวและความลึกตามแบบ หากในรอยต่อเดียวกันต้องใช้วัสดุอุดรอยต่อมากกว่า 1 แผ่น จะต้องให้ปลายที่ต่อกันแน่นสนิทหรือทำให้ต่อกันแน่น โดยวิธีการอื่นใดที่ผู้ควบคุมงานเห็นสมควร
11. ผู้รับจ้างจะต้องมีผลทดสอบคุณสมบัติของแผ่นยางรองพื้นสะพานประเภทยางธรรมชาติที่นำมาใช้ในงานก่อสร้างนี้จากสถาบันที่เชื่อถือได้ ส่งให้ผู้ควบคุมงานพิจารณาก่อนนำมาใช้งาน ตามมาตรฐานงานทางหลวงท้องถิ่น มถ.107 หรือมีคุณสมบัติดีกว่าเท่านั้น
12. ผู้รับจ้างต้องจัดส่งเอกสารต้นฉบับใบ นำส่งผลิตภัณฑ์ของบริษัทผู้ผลิตสำหรับวัสดุก่อสร้างที่นำมาใช้ในงานก่อสร้างนี้ เช่น JOINT SEALER และ JOINT FILLER เป็นหลักฐานให้ผู้ควบคุมงานเก็บไว้เป็นหลักฐาน

ลงชื่อ.....ผู้ว่าจ้าง
(นายกำธร เนตรผาบ)

ลงชื่อ.....ผู้รับจ้าง
(นางสาวเอี่ยมศิริ สุริยะ)

ลงชื่อ.....พยาน
(นายสุวรรณ เกิดศรี)

ลงชื่อ.....พยาน
(นายกฤษณพงษ์ เกียรติอนันต์)
วิศวกรโยธาปฏิบัติการ

สำเนาถูกต้อง

หมายเหตุ

แบบก่อสร้างนี้ปรับปรุงจากแบบเลขที่ ทช.-4-301/45 ของกรมทางหลวงชนบท

ฝ่ายสำรวจและออกแบบ กองช่าง องค์การบริหารส่วนจังหวัดลำพูน	สำรวจ	(นายกิตติภัค แก่นเมือง) ผู้ช่วยนายช่างเขียนแบบ	ตรวจ	(นายสุพัสต์ กาวีผาบ) หัวหน้าฝ่ายสำรวจและออกแบบ	อนุมัติ		แบบเลขที่ อบจ.ลพ./ส /003/2561
โครงการ : ก่อสร้างสะพานคอนกรีตเสริมเหล็ก บ้านแม่ขนาด หมู่ที่ 8 ตำบลทากาศ ตำบลทากาศ อำเภอแม่ทา เชื่อมต่อบ้านปูง หมู่ที่ 12 ตำบลทาขุมเงิน อำเภอแม่ทา จังหวัดลำพูน ผิวจราจรกว้าง 5.00 เมตร ยาว 24.00 เมตร	เขียนแบบ	(นายพยุงศักดิ์ คำซาว) ผู้ช่วยนายช่างเขียนแบบ	ตรวจ	(นายนรวัฒน์ ต่อพิทักษ์พงษ์) ผู้อำนวยการกองช่าง	(นายกำธร เนตรผาบ) รองนายกองค์การบริหารส่วนจังหวัดลำพูน ปฏิบัติราชการแทน นายกองค์การบริหารส่วนจังหวัดลำพูน		แผ่นที่ 13 OF 23
	วิศวกร	(นายกฤษณพงษ์ เกียรติอนันต์) วิศวกรโยธาปฏิบัติการ	เห็นชอบ	(นายศรุณพัฒน์ อินต๊ะ) รองปลัดองค์การบริหารส่วนจังหวัดลำพูน ปฏิบัติราชการแทน ปลัดองค์การบริหารส่วนจังหวัดลำพูน			

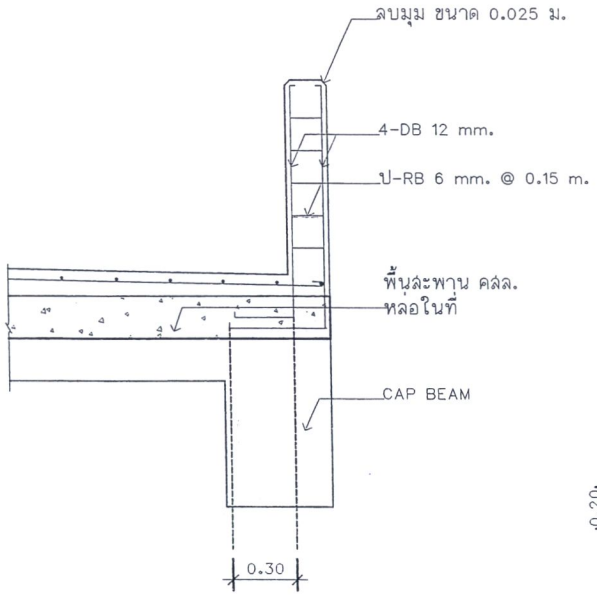

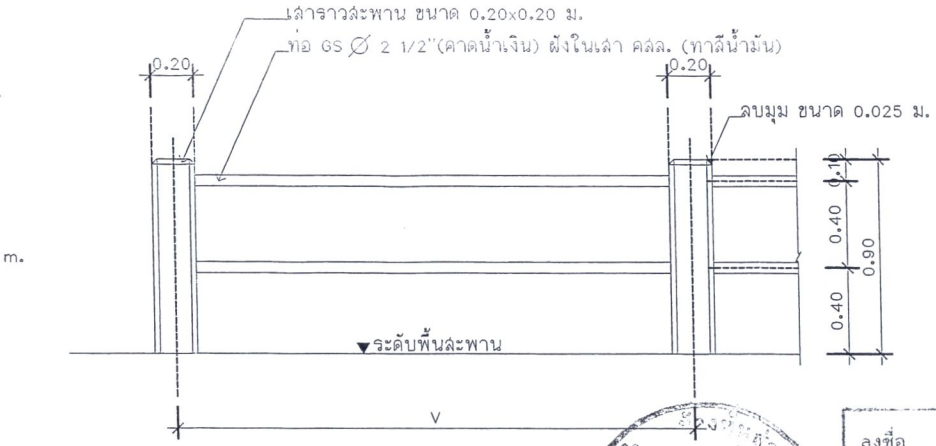

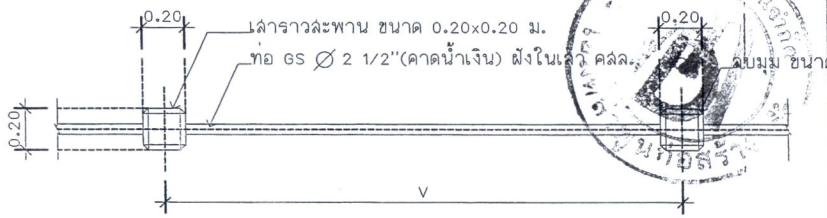

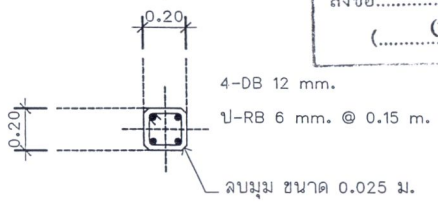

ลงชื่อ.....ผู้ว่าจ้าง
(นายกำธร เนตรผาบ)
ลงชื่อ.....ผู้รับจ้าง
(นางสาวเอี่ยมศิริ สุริยะ)
ลงชื่อ.....พยาน
(นางสาวอัจฉรี เกิดศรี)

แบบขยายราวสะพาน

มาตราส่วน 1:25

สำเนาถูกต้อง

(นายกฤษณพงษ์ เกียรติอนันต์)
วิศวกรโยธาปฏิบัติการ

ฝ่ายสำรวจและออกแบบ กองช่าง องค์การบริหารส่วนจังหวัดลำพูน	สำรวจ	(นายกิตติภัค แก่นเมือง) ผู้ช่วยนายช่างเขียนแบบ		ตรวจ	(นายสุพัสต์ กาวีผาบ) หัวหน้าฝ่ายสำรวจและออกแบบ		อนุมัติ	แบบเลขที่ อบจ.ลพ./ส /003/2561
โครงการ : ก่อสร้างสะพานคอนกรีตเสริมเหล็ก บ้านแม่ขนาด หมู่ที่ 8 ตำบลทากาศ ตำบลทากาศ อำเภอแม่ทา เชื่อมต่อบ้านปุง หมู่ที่ 12 ตำบลทาขุมเงิน อำเภอแม่ทา จังหวัดลำพูน ผิวจราจรกว้าง 5.00 เมตร ยาว 24.00 เมตร	เขียนแบบ	(นายพยุงศักดิ์ คำขาว) ผู้ช่วยนายช่างเขียนแบบ		ตรวจ	(นายนรวัตน์ ต่อพิทักษ์พงษ์) ผู้อำนวยการกองช่าง		(นายกำธร เนตรผาบ) รองนายกองค์การบริหารส่วนจังหวัดลำพูน ปฏิบัติราชการแทน นายกองค์การบริหารส่วนจังหวัดลำพูน	แผ่นที่ 14 OF 23
	วิศวกร	(นายกฤษณพงษ์ เกียรติอนันต์) วิศวกรโยธาปฏิบัติการ		เห็นชอบ	(นายดรุณพัฒน์ อินตี๋) รองปลัดองค์การบริหารส่วนจังหวัดลำพูน ปฏิบัติราชการแทน ปลัดองค์การบริหารส่วนจังหวัดลำพูน			

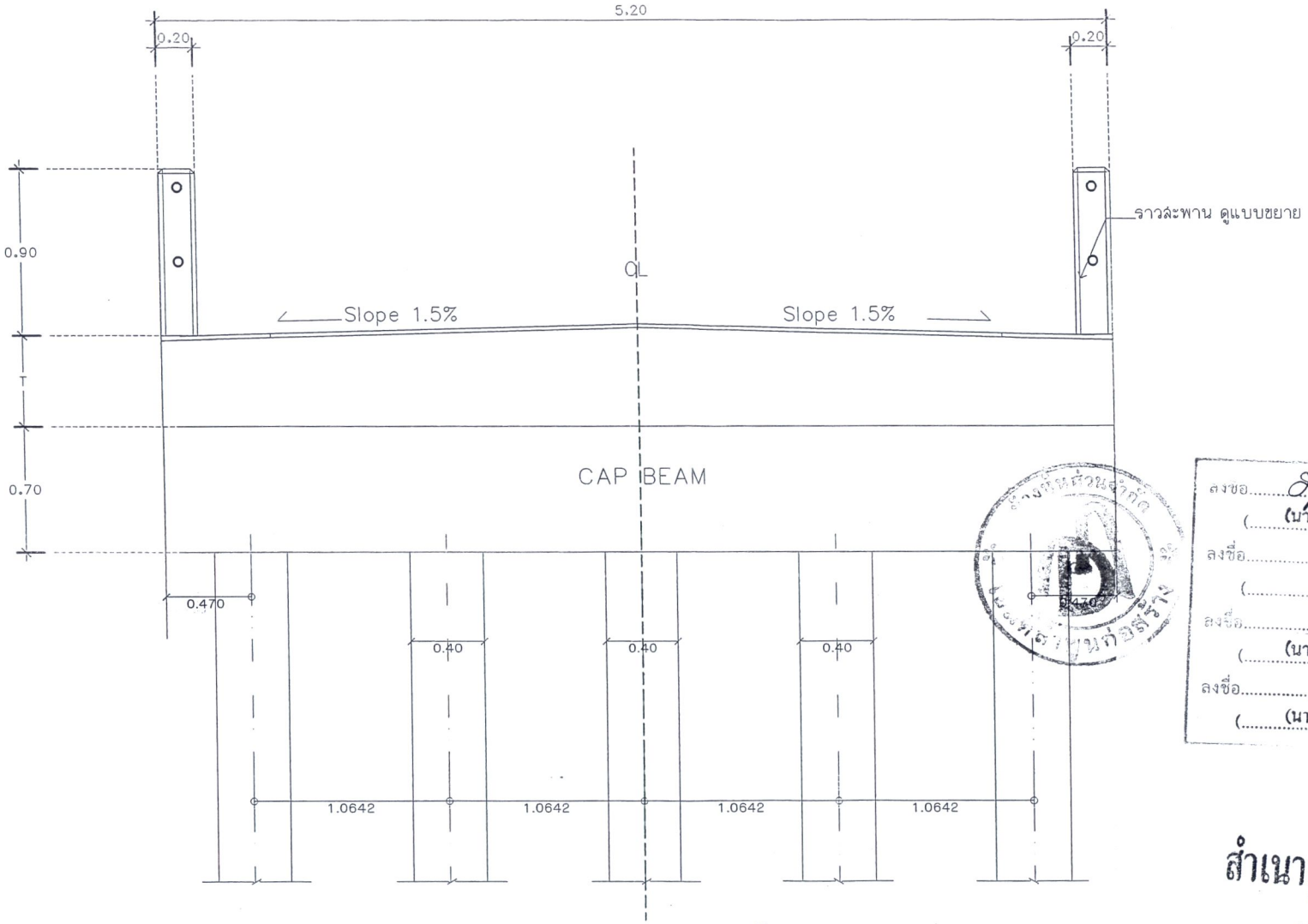

แบบขยายสะพาน รูปตัด B

Scale 1:25

ลงชื่อ.....ผู้วาดจัง
(นายกำธร เนตรผาบ)
ลงชื่อ.....ตรวจสอบ
(.....)
ลงชื่อ.....พยาน
(นางสาวเอี่ยมศิริ สุริยะ)
ลงชื่อ.....พยาน
(นางสาวอัจฉรี เกิดศรี)

สำเนาถูกต้อง

(นายกฤษณพงษ์ เกียรติอนันต์)
วิศวกรโยธาปฏิบัติการ

ฝ่ายสำรวจและออกแบบ กองช่าง องค์การบริหารส่วนจังหวัดลำพูน	สำรวจ	(นายกิตติภัค แก่นเมือง) ผู้ช่วยนายช่างเขียนแบบ		ตรวจ	(นายสุพัสต์ กาวีผาบ) หัวหน้าฝ่ายสำรวจและออกแบบ		อนุมัติ
โครงการ : ก่อสร้างสะพานคอนกรีตเสริมเหล็ก บ้านแม่ขนาด หมู่ที่ 8 ตำบลทากาศ ตำบลทากาศ อำเภอแม่ทา เชื่อมต่อบ้านปุ่ง หมู่ที่ 12 ตำบลทาขุมเงิน อำเภอแม่ทา จังหวัดลำพูน ผิวจราจรกว้าง 5.00 เมตร ยาว 24.00 เมตร	เขียนแบบ	(นายพยุงศักดิ์ คำชาว) ผู้ช่วยนายช่างเขียนแบบ		ตรวจ	(นายนรวัฒน์ ต่อพิทักษ์พงษ์) ผู้อำนวยการกองช่าง		(นายกำธร เนตรผาบ) รองนายกองค์การบริหารส่วนจังหวัดลำพูน ปฏิบัติราชการแทน นายกองค์การบริหารส่วนจังหวัดลำพูน
	วิศวกร	(นายกฤษณพงษ์ เกียรติอนันต์) วิศวกรโยธาปฏิบัติการ		เห็นชอบ	(นายตรุณพัฒน์ อินติ) รองปลัดองค์การบริหารส่วนจังหวัดลำพูน ปฏิบัติราชการแทน ปลัดองค์การบริหารส่วนจังหวัดลำพูน		

แบบเลขที่ อบจ.ลพ./ส /003/2561

แผ่นที่ 15 OF 23

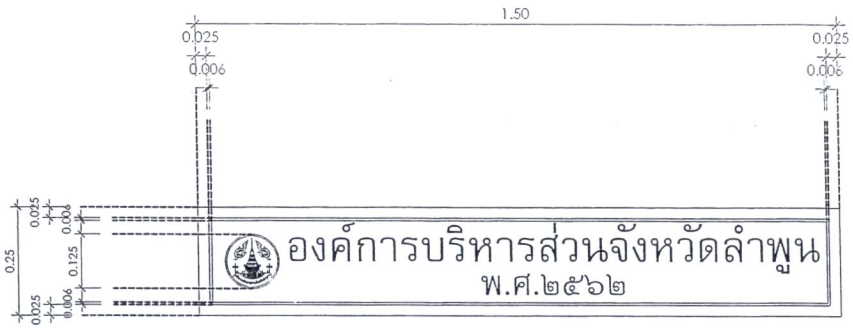

แบบขยายป้ายสะพาน

มาตราส่วน 1:12.5

หมายเหตุ

1. แบบป้าย สะพานให้ใช้แผ่นหินแกรนิตแกะสลักลายขุด(สีดำ)
2. ความหนาของแผ่นป้าย ไม่น้อยกว่า 1.5 ซม.
3. ลักษณะ และขนาดของตัวหนังสือ และกรอบแผ่นป้ายให้ใช้ตามที่กำหนดไว้ในแบบนี้
4. การเซาะร่องทำผิวหนังสือ ให้ได้ความลึกของการเซาะร่อง 3 มม.(ตัวหนังสือสีทอง)
5. ร่องตัวหนังสือ และกรอบแผ่นป้ายให้ทาสีทองอย่างดี โดยให้อยู่ในดุลยพินิจของผู้ควบคุมงาน
6. พ.ศ. ให้ใช้ปี พ.ศ. ที่ก่อสร้างสะพานแล้วเสร็จ
7. การติดตั้งแผ่นป้ายสะพานให้ติดตั้งราวทั้งสองข้างส่วนกึ่งกลางสะพาน โดยให้แผ่นป้ายฝังอยู่ในเนื้อคอนกรีต ผิวหน้าแผ่นป้ายอยู่ระนาบเดียวกันกับผิวหน้าราวสะพาน
8. มิติของแผ่นป้าย, ผัง, รูปด้านและรูปตัดราวสะพานเป็นเมตร
9. ทาสีน้ำพลาสติกส่วนที่เป็นคอนกรีต และทาสีกันสนิม สีน้ำมันส่วนที่เป็นเหล็ก ราวสะพานทั้งหมด

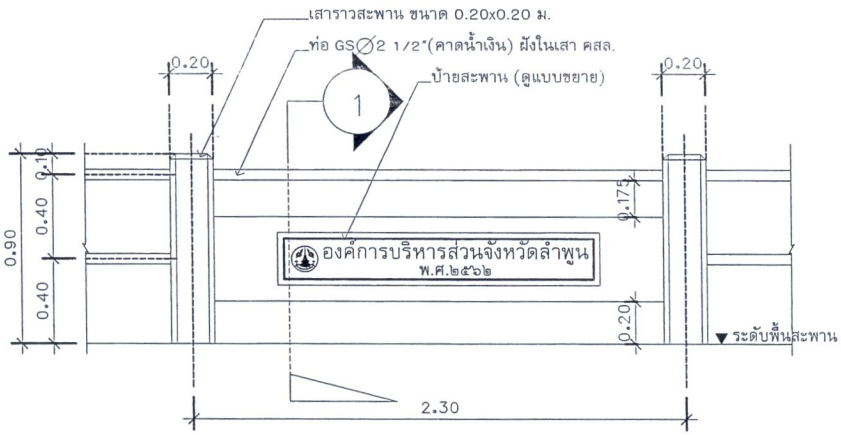

แบบขยายป้ายสะพาน (ด้านในเฉพาะช่วงกลางราวสะพาน)

มาตราส่วน 1:25

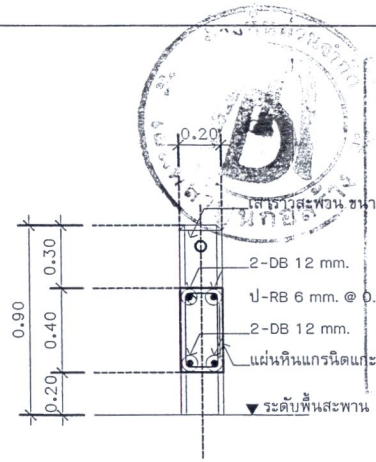

รูปตัดราวสะพาน 1-1

มาตราส่วน 1:25

ลงชื่อ.....ผู้ว่าจ้าง
(นายกำธร เนตรผาบ)
ลงชื่อ.....ผู้รับจ้าง
ลงชื่อ.....พยาน
(นางสาวเอี่ยมศิริ สุริยะ)
ลงชื่อ.....พยาน
(นางสาวอัจฉรี เกิดสิริ)

สำเนาถูกต้อง

(นายกฤษณพงษ์ เกียรติอนันต์)
วิศวกรโยธาปฏิบัติการ

ฝ่ายสำรวจและออกแบบ กองช่าง องค์การบริหารส่วนจังหวัดลำพูน โครงการ : ก่อสร้างสะพานคอนกรีตเสริมเหล็ก บ้านแม่ขนาด หมู่ที่ 8 ตำบลทากาศ ตำบลทากาศ อำเภอแม่ทา เชื่อมต่อบ้านปุ่ง หมู่ที่ 12 ตำบลทาขุมเงิน อำเภอแม่ทา จังหวัดลำพูน ผิวจราจรกว้าง 5.00 เมตร ยาว 24.00 เมตร	สำรวจ	(นายกิตติภัค แก่นเมือง) ผู้ช่วยนายช่างเขียนแบบ	ตรวจ	(นายสุทัสต์ กาวีผาบ) หัวหน้าฝ่ายสำรวจและออกแบบ	อนุมัติ	แบบเลขที่ อบจ.ลพ./ส /003/2561
	เขียนแบบ	(นายพชูงศ์กิติ์ คำชาว) ผู้ช่วยนายช่างเขียนแบบ	ตรวจ	(นายนรวัฒน์ ต่อพิทักษ์พงษ์) ผู้อำนวยการกองช่าง	(นายกำธร เนตรผาบ) รองนายกองค์การบริหารส่วนจังหวัดลำพูน ปฏิบัติราชการแทน นายกองค์การบริหารส่วนจังหวัดลำพูน	แผ่นที่ 16 OF 23
	วิศวกร	(นายกฤษณพงษ์ เกียรติอนันต์) วิศวกรโยธาปฏิบัติการ	เห็นชอบ	(นายครุณพัฒน์ อินติ) รองปลัดองค์การบริหารส่วนจังหวัดลำพูน ปฏิบัติราชการแทน ปลัดองค์การบริหารส่วนจังหวัดลำพูน		

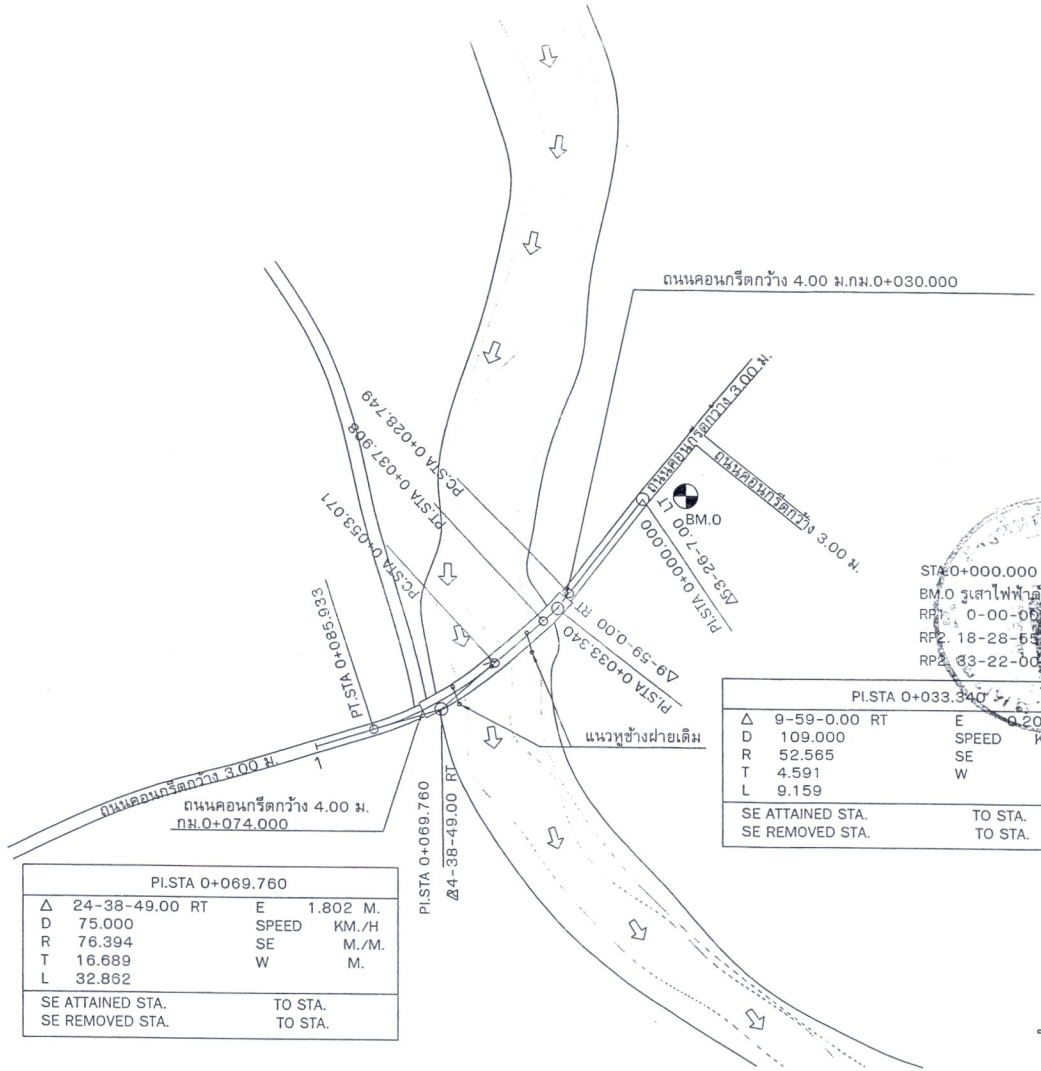

STA.0+000.000
BM.0 รูเสาไฟฟ้าด้านข้างทาง RP.1 ค่าระดับ 100.000 (รสม.)
RP1. 0-00-00 [illegible] ระยะ 2.92 เมตร
RP2. 18-28-55 [illegible] ระยะ 5.82 เมตร
RP3. 33-22-00 [illegible] ระยะ 19.86 เมตร

PI.STA 0+033.340			
Δ	9-59-0.00 RT	E	0.200 M.
D	109.000	SPEED	KM./H
R	52.565	SE	M./M.
T	4.591	W	M.
L	9.159		
SE ATTAINED STA.		TO STA.	
SE REMOVED STA.		TO STA.	

PI.STA 0+069.760			
Δ	24-38-49.00 RT	E	1.802 M.
D	75.000	SPEED	KM./H
R	76.394	SE	M./M.
T	16.689	W	M.
L	32.862		
SE ATTAINED STA.		TO STA.	
SE REMOVED STA.		TO STA.	

ลงชื่อ.....ผู้วาจ้าง
(นายกำธร เนตรผาบ)
ลงชื่อ.....ผู้รับจ้าง
(นางสาวเอี่ยมศิริ สุริยะ).....พยาน
ลงชื่อ.....พยาน
(นางสาวอัจฉรี เกิดศรี)

สำเนาถูกต้อง

ผังบริเวณ มาตราส่วน 1:125

(นายกฤษณพงษ์ เกียรติอนันต์)
วิศวกรโยธาปฏิบัติการ

ฝ่ายสำรวจและออกแบบ กองช่าง องค์การบริหารส่วนจังหวัดลำพูน							
โครงการ : ก่อสร้างสะพานคอนกรีตเสริมเหล็ก บ้านแม่ขนาด หมู่ที่ 8 ตำบลทากาศ ตำบลทากาศ อำเภอแม่ทา เชื่อมต่อบ้านปูง หมู่ที่ 12 ตำบลทาขุมเงิน อำเภอแม่ทา จังหวัดลำพูน ตัวจราจรกว้าง 5.00 เมตร ยาว 24.00 เมตร	สำรวจ	(นายกิตติภัค แก่นเมือง) ผู้ช่วยนายช่างเขียนแบบ		ตรวจ	(นายสุพัสต์ กาวีผาบ) หัวหน้าฝ่ายสำรวจและออกแบบ		อนุมัติ
	เขียนแบบ	(นายพยุงศักดิ์ คำชาว) ผู้ช่วยนายช่างเขียนแบบ		ตรวจ	(นายนรวัฒม์ ต่อพิทักษ์พงษ์) ผู้อำนวยการกองช่าง		(นายกำธร เนตรผาบ) รองนายกองค์การบริหารส่วนจังหวัดลำพูน ปฏิบัติราชการแทน นายกองค์การบริหารส่วนจังหวัดลำพูน
	วิศวกร	(นายกฤษณพงษ์ เกียรติอนันต์) วิศวกรโยธาปฏิบัติการ		เห็นชอบ	(นายดรุณพัฒน์ อินดี) รองปลัดองค์การบริหารส่วนจังหวัดลำพูน ปฏิบัติราชการแทน ปลัดองค์การบริหารส่วนจังหวัดลำพูน		

แบบเพิ่มเติม
แผ่นที่ 1 OF 5

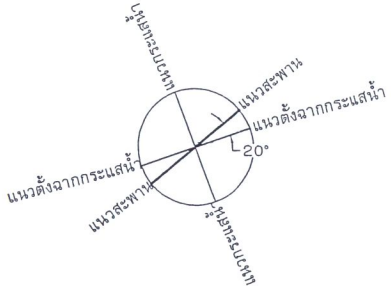

แสดงมุม SKEW

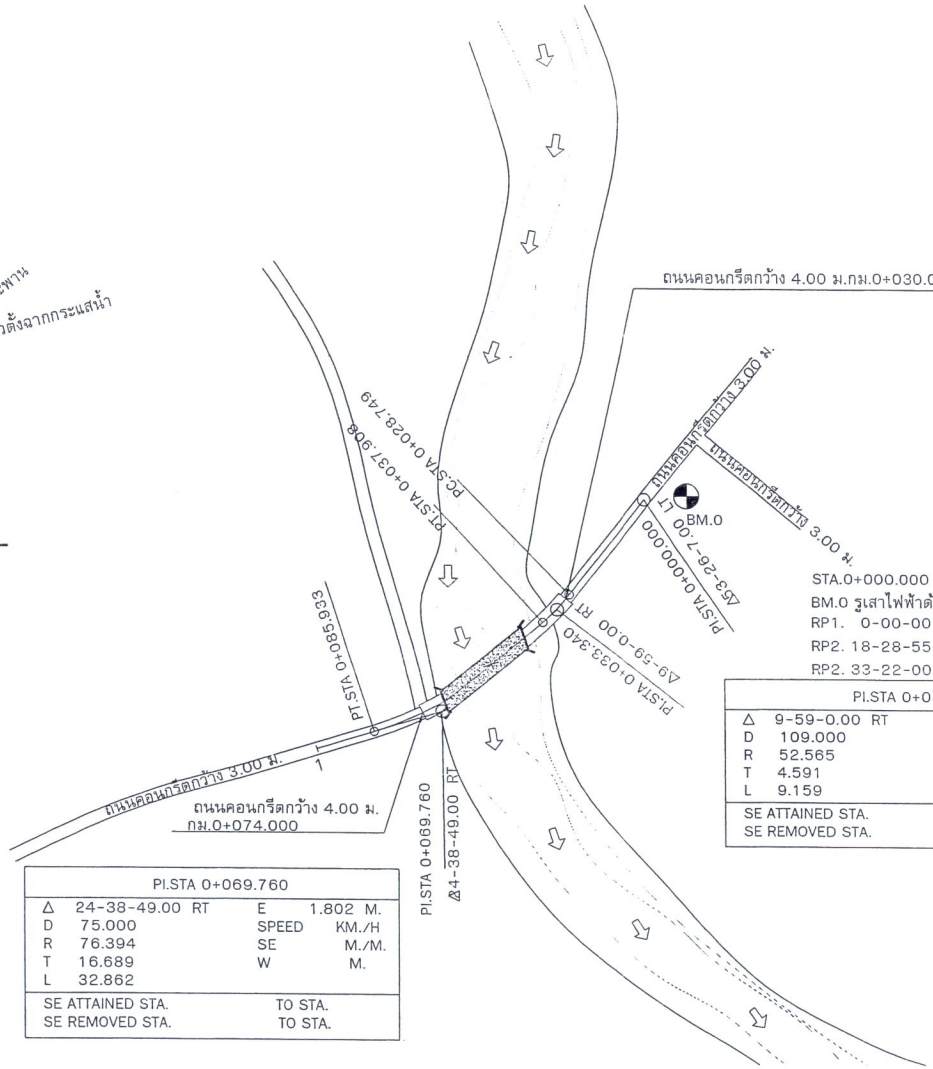

STA.0+000.000
BM.0 รูเสาไฟฟ้าด้านข้างทาง RP.1 ค่าระดับ 100.000 (รสม.)
RP1. 0-00-00 เสาไฟฟ้า ระยะ 2.92 เมตร
RP2. 18-28-55 ต้นไม้ ระยะ 5.82 เมตร
RP2. 33-22-00 ต้นไม้ ระยะ 19.86 เมตร

PI.STA 0+033.340			
Δ	9-59-0.00 RT	E	0.200 M.
D	109.000	SPEED	KM./H
R	52.565	SE	M./M.
T	4.591	W	M.
L	9.159		
SE ATTAINED STA.		TO STA.	
SE REMOVED STA.		TO STA.	

PI.STA 0+069.760			
Δ	24-38-49.00 RT	E	1.802 M.
D	75.000	SPEED	KM./H
R	76.394	SE	M./M.
T	16.689	W	M.
L	32.862		
SE ATTAINED STA.		TO STA.	
SE REMOVED STA.		TO STA.	

ลงชื่อ.....ผู้ว่าจ้าง
(นายกำธร เนตรผาบ)
ลงชื่อ.....ผู้ว่าจ้าง
(.....)
ลงชื่อ.....พยาน
(นางสาวเอื้ยมสิริ ศรีรุจ)
ลงชื่อ.....พยาน
(นางสาวอัจฉรี เกิดศรี)

ผังบริเวณ มาตราส่วน 1:125

สำเนาถูกต้อง

(นายกฤษณพงษ์ เกียรติอนันต์)
วิศวกรโยธาปฏิบัติการ

ฝ่ายสำรวจและออกแบบ กองช่าง องค์การบริหารส่วนจังหวัดลำพูน โครงการ : ก่อสร้างสะพานคอนกรีตเสริมเหล็ก บ้านแม่พนาด หมู่ที่ 8 ตำบลทากาศ ตำบลทากาศ อำเภอแม่ทา เชื่อมต่อบ้านปูง หมู่ที่ 12 ตำบลทาขุมเงิน อำเภอแม่ทา จังหวัดลำพูน ผิวจราจรกว้าง 5.00 เมตร ยาว 24.00 เมตร	สำรวจ	(นายกิตติภัค แก่นเมือง) ผู้ช่วยนายช่างเขียนแบบ		ตรวจ	(นายสุพัสต์ กาวีผาบ) หัวหน้าฝ่ายสำรวจและออกแบบ		อนุมัติ
	เขียนแบบ	(นายพยุงศักดิ์ คำชาว) ผู้ช่วยนายช่างเขียนแบบ		ตรวจ	(นายนรวัตม์ ต่อพิทักษ์พงษ์) ผู้อำนวยการกองช่าง		(นายกำธร เนตรผาบ) รองนายกองค์การบริหารส่วนจังหวัดลำพูน ปฏิบัติราชการแทน นายกองค์การบริหารส่วนจังหวัดลำพูน
	วิศวกร	(นายกฤษณพงษ์ เกียรติอนันต์) วิศวกรโยธาปฏิบัติการ		เห็นชอบ	(นายดรุณพัฒน์ อินติ) รองปลัดองค์การบริหารส่วนจังหวัดลำพูน ปฏิบัติราชการแทน ปลัดองค์การบริหารส่วนจังหวัดลำพูน		

แบบเพิ่มเติม
แผ่นที่ 2 OF 5

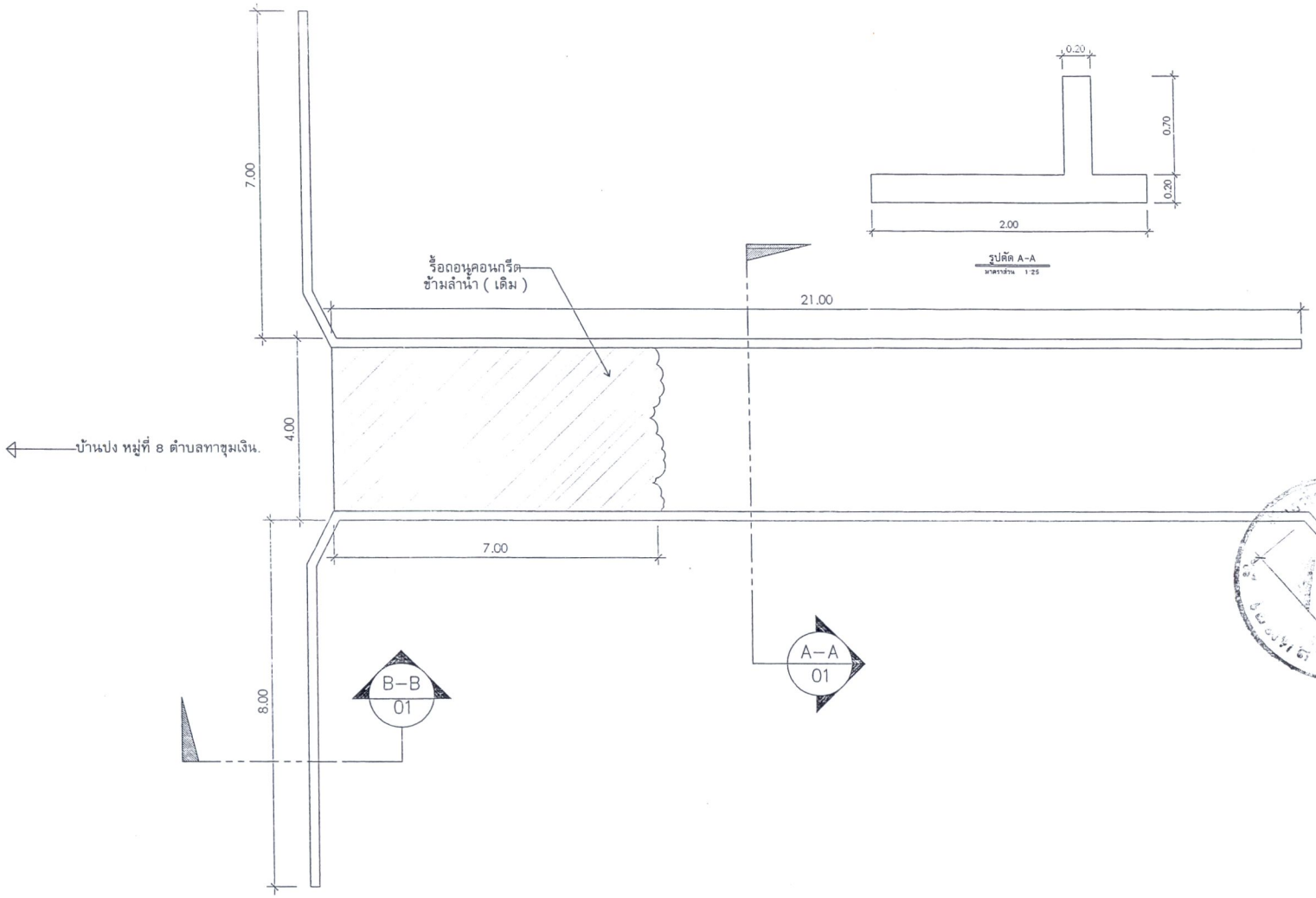

รูปตัด A-A
มาตราส่วน 1:25

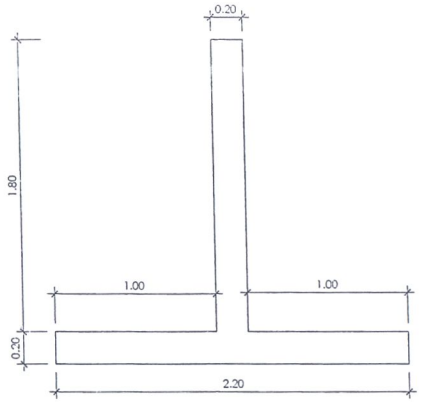

รูปตัด B-B
มาตราส่วน 1:25

แปลนรื้อถอนถนนคอนกรีตข้ามลำน้ำ (เดิม)
มาตราส่วน 1:100

ลงชื่อ.....ผู้ว่าจ้าง
(นายกำธร เนตรผาบ)

ลงชื่อ.....ผู้รับจ้าง
(.....)

ลงชื่อ.....พยาน
(นางสาวเอี่ยมศิริ สุริยะ)

ลงชื่อ.....พยาน
(นางสาวอัจฉรี เกิดศรี)

สำเนาถูกต้อง

(นายกฤษณพงษ์ เกียรติอนันต์)
วิศวกรโยธาปฏิบัติการ

ฝ่ายสำรวจและออกแบบ กองช่าง องค์การบริหารส่วนจังหวัดลำพูน	สำรวจ	(นายกิตติภัค แก่นเมือง) ผู้ช่วยนายช่างเขียนแบบ		ตรวจ	(นายสุพัสต์ กาวีผาบ) หัวหน้าฝ่ายสำรวจและออกแบบ		อนุมัติ
โครงการ : ก่อสร้างสะพานคอนกรีตเสริมเหล็ก บ้านแม่ขนาด หมู่ที่ 8 ตำบลทากาศ ตำบลทากาศ อำเภอแม่ทา เชื่อมต่อบ้านปง หมู่ที่ 12 ตำบลทาชุมเงิน อำเภอแม่ทา จังหวัดลำพูน ผิวจราจรกว้าง 5.00 เมตร ยาว 24.00 เมตร	เขียนแบบ	(นายพยุงศักดิ์ คำชาว) ผู้ช่วยนายช่างเขียนแบบ		ตรวจ	(นายนรวัตม์ ต่อพิทักษ์พงษ์) ผู้อำนวยการกองช่าง		(นายกำธร เนตรผาบ) รองนายกองค์การบริหารส่วนจังหวัดลำพูน ปฏิบัติราชการแทน นายกองค์การบริหารส่วนจังหวัดลำพูน
	วิศวกร	(นายกฤษณพงษ์ เกียรติอนันต์) วิศวกรโยธาปฏิบัติการ		เห็นชอบ	(นายดรุณพัฒน์ อินต๊ะ) รองปลัดองค์การบริหารส่วนจังหวัดลำพูน ปฏิบัติราชการแทน ปลัดองค์การบริหารส่วนจังหวัดลำพูน		

แบบเพิ่มเติม

แผ่นที่ 3 OF 5

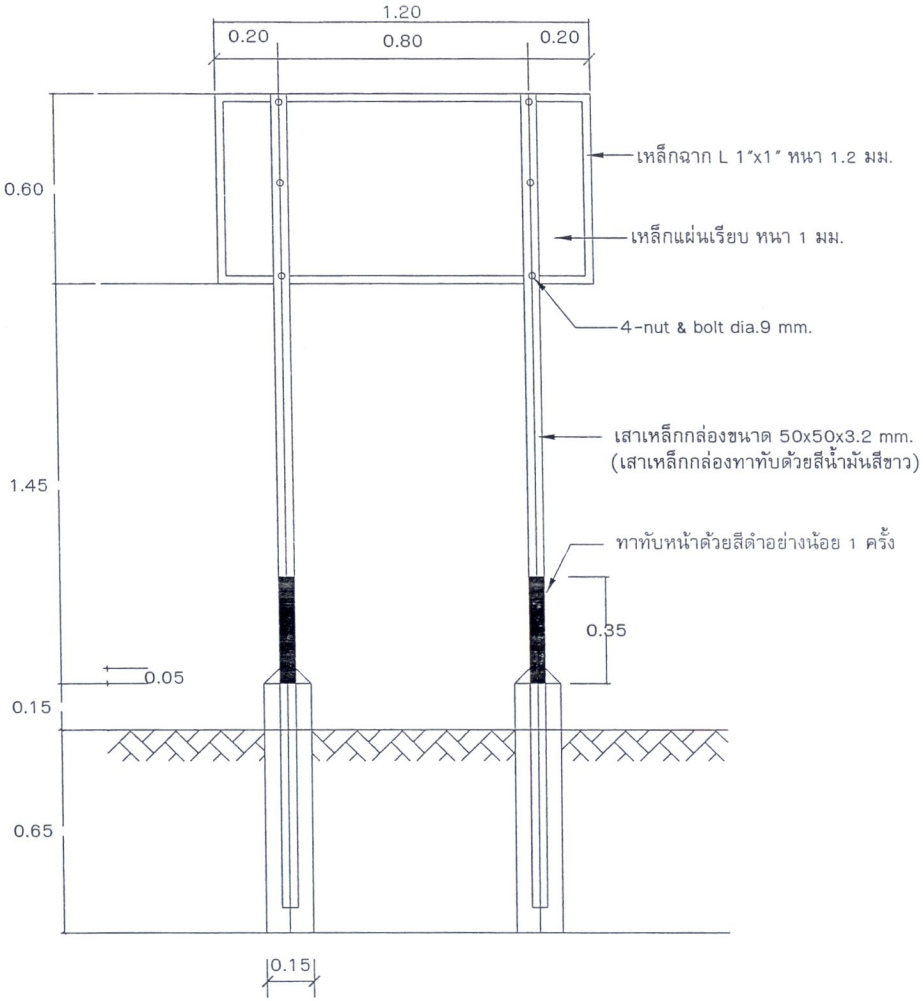

แสดงการปักเสาป้าย

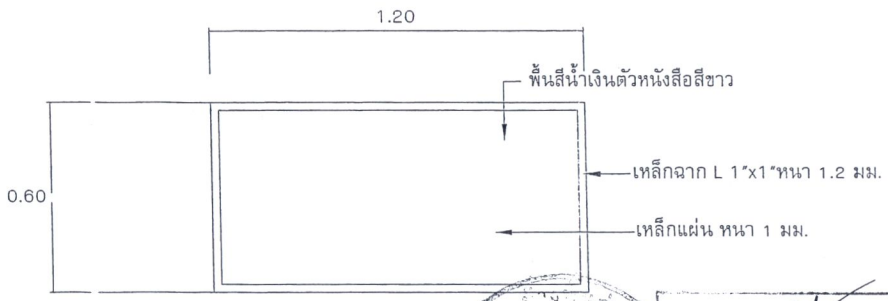

รูปด้านหลังป้าย

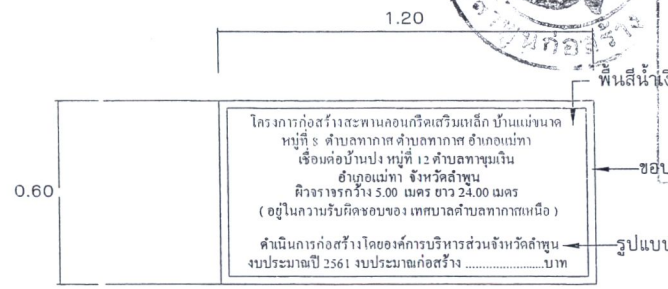

รูปด้านหน้าป้าย

ลงชื่อ.....ผู้ว่าจ้าง
(นายกำธร เนตรผาบ)
ลงชื่อ.....ผู้รับจ้าง
(นางสาวเอี่ยมศิริ สุริยะ)
ลงชื่อ.....พยาน
(นางสาวอัจฉรี เกิดศรี)

<u>หมายเหตุ</u> 1) การทาสีให้รองพื้นด้วยสีกันสนิม 2 ครั้ง แล้วทาทับด้วยสีน้ำมันสีขาวอย่างน้อย 1 ครั้ง

สำเนาถูกต้อง

(นายกฤษณพงษ์ เกียรติอนันต์)
วิศวกรโยธาปฏิบัติการ

ฝ่ายสำรวจและออกแบบ กองช่าง องค์การบริหารส่วนจังหวัดลำพูน โครงการ : ก่อสร้างสะพานคอนกรีตเสริมเหล็ก บ้านแม่ขนาด หมู่ที่ 8 ตำบลทากาศ ตำบลทากาศ อำเภอแม่ทา เชื่อมต่อบ้านปง หมู่ที่ 12 ตำบลทาขุมเงิน อำเภอแม่ทา จังหวัดลำพูน ผิวจราจรกว้าง 5.00 เมตร ยาว 24.00 เมตร	สำรวจ	(นายกิตติภัค แก่นเมือง) ผู้ช่วยนายช่างเขียนแบบ	ตรวจ	(นายสุพัสต์ กาวีผาบ) หัวหน้าฝ่ายสำรวจและออกแบบ	อนุมัติ	แบบเพิ่มเติม
	เขียนแบบ	(นายพยุงศักดิ์ คำขาว) ผู้ช่วยนายช่างเขียนแบบ	ตรวจ	(นายนรวัตม์ ต่อพิทักษ์พงษ์) ผู้อำนวยการกองช่าง	(นายกำธร เนตรผาบ) รองนายกองค์การบริหารส่วนจังหวัดลำพูน ปฏิบัติราชการแทน นายกองค์การบริหารส่วนจังหวัดลำพูน	แผ่นที่ 4 OF 5
	วิศวกร	(นายกฤษณพงษ์ เกียรติอนันต์) วิศวกรโยธาปฏิบัติการ	เห็นชอบ	(นายดรุณพัฒน์ อินดี) รองปลัดองค์การบริหารส่วนจังหวัดลำพูน ปฏิบัติราชการแทน ปลัดองค์การบริหารส่วนจังหวัดลำพูน		

ก ข ค ง จ ฉ ช ซ ฌ ญ ฎ ฏ ฐ

ฒ ณ ด ต ถ ท ธ น บ ป ผ ฝ พ

ะ า ไ ใ โ แ

A B C D E F G

H I J K L M N

O P Q R S T U

V W X Y Z ( )

๑ ๒ ๓ ๔ ๕ ๖ ๗ ๘ ๙ ๐

1 2 3 4 5 6 7 8 9 0

ลงชื่อ.....ผู้วาดแบบ
(นายกำธร เนตรผาบ)

ลงชื่อ.....ผู้ตรวจสอบ
(.....)

ลงชื่อ.....ผู้ตรวจสอบ
(นางสาวเอี่ยมศิริ สุริยะ)

ลงชื่อ.....พยาน
(นางสาวอัจฉรี เกิดสิริ)

สำเนาถูกต้อง

(นายกฤษณพงษ์ เกียรติอนันต์)
วิศวกรโยธาปฏิบัติการ

ฝ่ายสำรวจและออกแบบ กองช่าง องค์การบริหารส่วนจังหวัดลำพูน โครงการ : ก่อสร้างสะพานคอนกรีตเสริมเหล็ก บ้านแม่ขนาด หมู่ที่ 8 ตำบลทากาศ ตำบลทากาศ อำเภอแม่ทา เชื่อมต่อบ้านปุง หมู่ที่ 12 ตำบลทาขุมเงิน อำเภอแม่ทา จังหวัดลำพูน ผิวจราจรกว้าง 5.00 เมตร ยาว 24.00 เมตร	สำรวจ	(นายกิตติภัค แก่นเมือง) ผู้ช่วยนายช่างเขียนแบบ		ตรวจ	(นายสุพัสต์ กาวีผาบ) หัวหน้าฝ่ายสำรวจและออกแบบ		อนุมัติ
	เขียนแบบ	(นายพยุงศักดิ์ คำซาว) ผู้ช่วยนายช่างเขียนแบบ		ตรวจ	(นายนรวัฒน์ ต่อพิทักษ์พงษ์) ผู้อำนวยการกองช่าง		(นายกำธร เนตรผาบ) รองนายกองค์การบริหารส่วนจังหวัดลำพูน ปฏิบัติราชการแทน นายกองค์การบริหารส่วนจังหวัดลำพูน
	วิศวกร	(นายกฤษณพงษ์ เกียรติอนันต์) วิศวกรโยธาปฏิบัติการ		เห็นชอบ	(นายดรุณพัฒน์ อินต๊ะ) รองปลัดองค์การบริหารส่วนจังหวัดลำพูน ปฏิบัติราชการแทน ปลัดองค์การบริหารส่วนจังหวัดลำพูน		

แบบเพิ่มเติม

แผ่นที่ 5 OF 5